MANUEL D'INSTALLATION

G 2+

info@evicom.fr
www.evicom.fr

Kit SOUL 4,3" X LITE

G S 5110/ART 4 X LIT

G S 5220/ART 4 X LIT

G S 5330/ART 4 X LIT

G S 5440/ART 4 X LIT

Système BUS 2 fils G2+
avec moniteur ART 4 X LITE

0 821 236 756 Service 0,15 € / min + prix appel

Notice d'installation 12-05-24

INDEX

Caractéristiques 3
Recommandations 3
Fonctionnement du système 3

Alimentation FA-G2P 4
Description 4
Installation 4

Platine SOUL ..... 5 à 7
Description 5
Installation 6
Borniers de raccordement. 6
Dip Switch de configuration 7
Réglage du volume audio 7

Moniteur ART 4 X LITE ..... 8 à 20
Description 8
Installation 9
Borniers de raccordement 9
Dip swich d'adressage 9
Menu principal 10
Menu paramètres 11
Réglages des mélodies et volume d'appel 12-13
Écran d'appel et communication de la platine 14-15
Menu installateur / Réglage maître esclave 16
QrCode Notice / Valeurs par défaut 17
Menu réglage de l'image 18
Menu d'intercommunication dans le même appartement 19-20

Schémas d'installation ..... 21 à 27
Sections et distances 21
Un logement équipé d'une platine et d'un moniteur 21
Un logement équipé de deux platines et d'un moniteur 21
Un logement équipé de deux platines et quatre moniteurs en cascade 22
4 logements équipé d'une platines de rue et quatre moniteurs en distribution 22
2 logements équipé de deux platines de rue et 2 logements avec 4 moniteurs 23
4 logements équipé de deux platines de rue et 4 logements avec 4 moniteurs 24
4 logements équipé de 4 platines de rue et 4 logements avec 4 moniteurs 25
Connexion d'une gâche électrique 26
Connexion d'un dispositif auxiliaire à la sortie de relais portail 26
Connexion d'un poussoir de sortie 27
Connexion d'une caméra extérieure 27
Connexion pour le poussoir d'appel palier 27

Codes spéciaux ..... 28 à 29

Nettoyage du moniteur 30
Nettoyage de la platine 30

Page de note 31

Conformité 32

CARACTERISTIQUES

Kit vidéo 1 appel avec moniteur 4.3''

- Moniteur mains libre 4.3'' couleur
- Câblage simplifié en BUS 2 fils non polarisé
- Extensible à 2 platines maximum
- Extensible jusqu'à 4 moniteurs dans un même logement
- Distance maximale entre la platine et le moniteur : 120 m (AWG 20)
- Double commande d'ouverture de porte (gâche et contact sec pour le pilotage des portails)
- Fonction intercom
- Fonction ouverture de porte automatique

RECOMMANDATIONS

- L'installation doit passer à au moins 40 cm de toute autre installation.

- Avant de procéder à des modifications de l'installation, veuillez couper l'alimentation électrique.

- L'installation et la manipulation de ces systèmes ne doivent être réalisées que par du personnel autorisé et compétent.

- Vérifiez toutes les connexions avant de mettre en marche le système.

- Suivez à tout moment les instructions de ce manuel.

FONCTIONNEMENT DU SYSTÈME

- Pour effectuer un appel, le visiteur doit appuyer sur le poussoir correspondant à l'habitation qu'il désire appeler, une tonalité d'appel indiquera que l'appel est en cours et la LED de la platine de rue s'allumera. Si la synthèse vocale est activée le message «appel en cours» nous indiquera que l'appel est en cours. À ce moment, le moniteur de l'habitation reçoit l'appel. Si ce poussoir a été pressé par erreur, le visiteur peut renouveler son appel en pressant le poussoir d'une autre habitation.

- À la réception de l'appel, l'image s'affichera sur l'écran du moniteur principal (et, le cas échéant, sur le secondaire 1) sans que le visiteur puisse le percevoir et le bouton clignote en blanc. Si vous souhaitez visualiser l'image sur les moniteurs 2 ou 3, pressez l'un des poussoirs du moniteur afin d'afficher l'image. Si l'appel ne reçoit aucune réponse dans un délai de 45 secondes, la LED de la platine de rue s'éteindra et le canal sera libéré.

- Pour établir la communication, appuyez sur le bouton du moniteur, le voyant de la platine de rue s'éteint et le voyant s'allume.

- La communication prend fin après 90 secondes ou en pressant sur le poussoir du moniteur. Une fois la communication terminée, la LED de la platine de rue s'éteindra et le canal sera libéré. Si la synthèse vocale est activée, le message «communication terminé» nous indiquera sur la platine de rue que l'appel est terminé.

- Si vous souhaitez ouvrir la porte, pressez le poussoir (s'il existe et que vous souhaitez ouvrir la 2ème porte, appuyez sur le bouton-poussoir AUX), au cours du processus d'appel ou de communication : une seule pression active la gâche électrique pendant 3 secondes, la LED de la platine de rue s'allumera elle aussi pendant 3 secondes. Si les tonalité sont activées, un BIP de confirmation sera indiqué sur la plaque de rue.

ALIMENTATION GFA-G2P

Description :

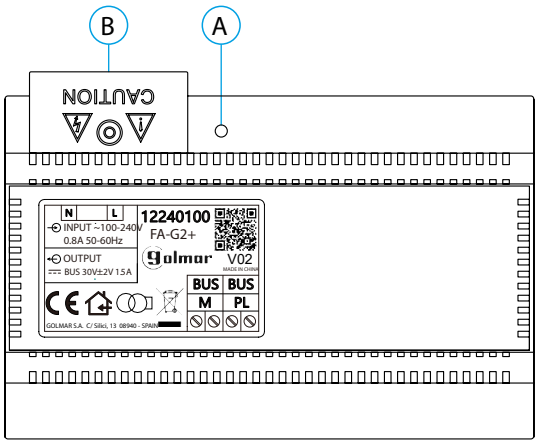

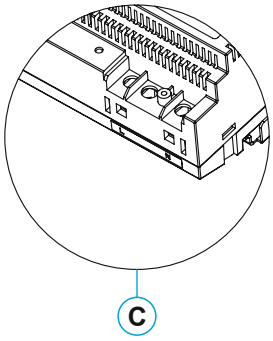

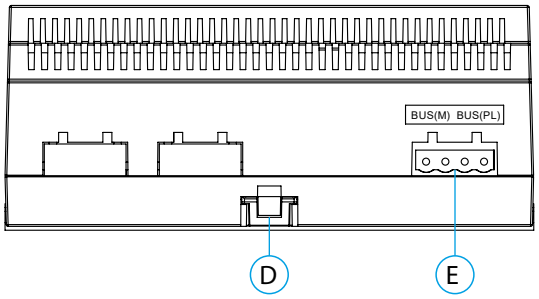

A. Indicateur lumineux de fonctionnement
B. Couvercle de protection de l'entrée de courant.
C. Vue détaillée des bornes d'entrée de courant sans couvercle de protection
D. Languette pour fixation dans le rail DIN
E. Bornier débrochable

Installation :

L'installation et la manipulation de l'alimentation ne doivent être prises en charge que par du personnel autorisé et compétent et en mettant toujours le système hors tension.

Installez l'alimentation dans un endroit sec, protégé et ventilé. Veillez à ne jamais obstruer les grilles de ventilation. Pour fixer l'alimentation, utilisez un rail DIN 46277 (8 éléments).

Souvenez-vous que la réglementation en vigueur oblige à protéger l'alimentation par un interrupteur magnétothermique.

Pour éviter tout risque d'électrocution, ne retirez pas le couvercle de protection sans avoir préalablement mis l'alimentation hors tension. Une fois tous les branchements achevés, veuillez remettre en place le couvercle de protection.

Branchez les câbles aux bornes en suivant les instructions des schémas.

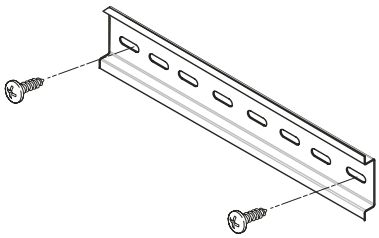

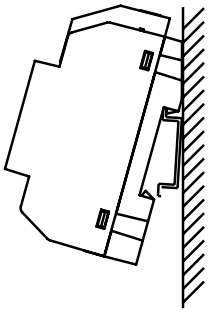

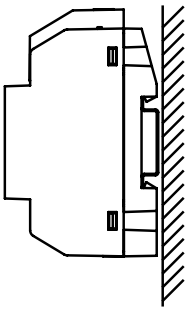

PLATINE SOUL

Description :

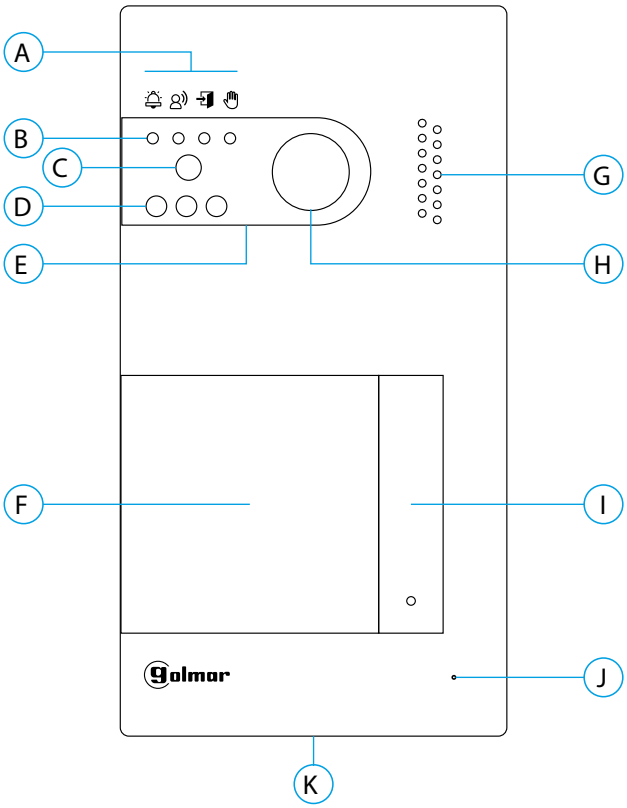

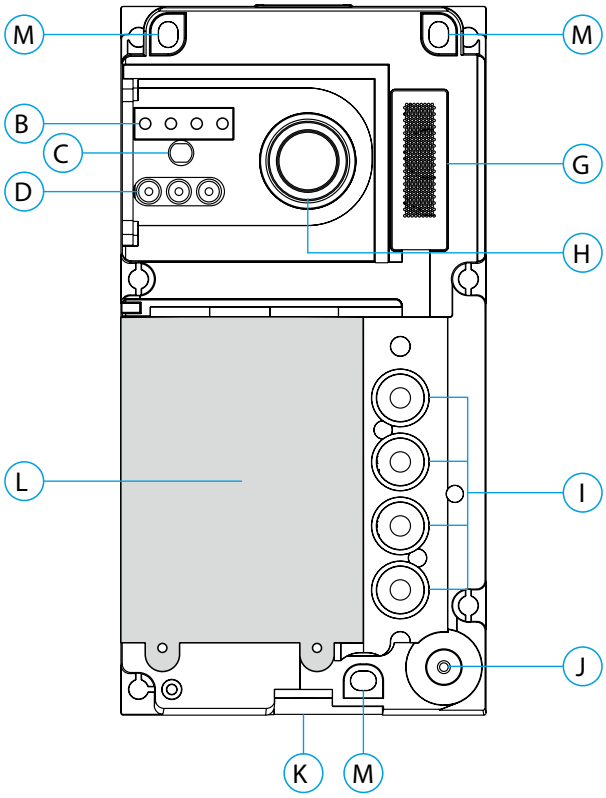

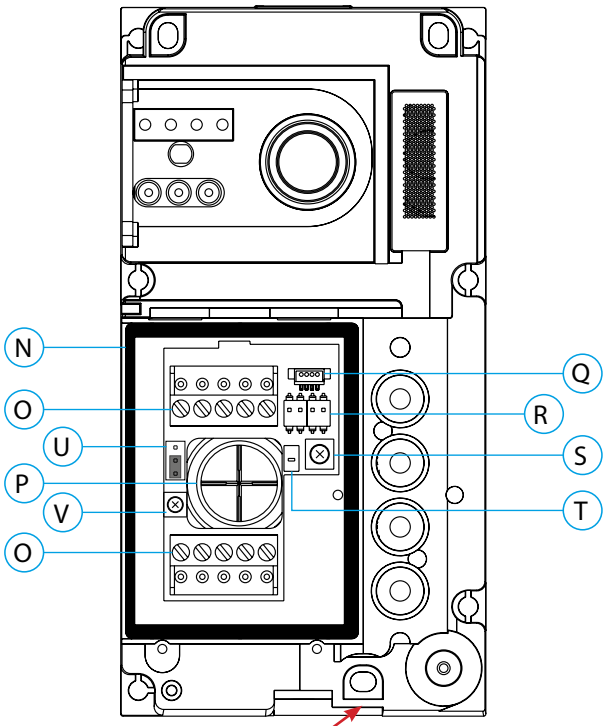

IMPORTANT

Veillez à ne pas trop serrer la vis de fixation murale située sur la partie inférieure de la platine

A. Icônes d'état du système :
- Appel en cours
- Communication établie
- Gâche électrique activée
- Système occupé

B. Indicateurs lumineux d'état du système
C. Détecteur d'éclairage ambiant
D. Éclairage pour vision nocturne
E. Polycarbonate de protection
F. Porte-étiquette et lecteur de proximité
G. Grille de haut-parleur
H. Caméra couleur
I. Bouton (s) poussoir(s) d'appel
J. Micro
K. Vis de fixation de l'avant
L. Module de rétro-éclairage et lecteur de proximité
M. Trou de fixation (x3)
N. Joint d'étanchéité du lecteur de proximité
O. Borniers débrochables d'installation
P. Joint passe-câbles
Q. Connecteur du lecteur de proximité
R. DIP switch de configuration
S. Potentiomètre des paramètres du volume
T. Bouton de configuration du lecteur de proximité
U. Usage interne Golmar
V. Potentiomètre du volume micro
U et V uniquement sur les version 12 et supérieur.

PLATINE SOUL

Installation :

La platine a été conçue pour résister aux diverses conditions climatiques. Nous vous recommandons, toutefois, de prendre les précautions supplémentaires nécessaires pour prolonger sa durée de vie, comme, par exemple, l'installer dans un endroit protégé.
Pour obtenir une qualité d'image optimale, évitez les reflets générés par les éventuelles sources de lumière (soleil, réverbères, etc.).

1. Placez la partie supérieure du gabarit à 1,65 m de hauteur, puis percez trois trous de 6 mm au niveau des points indiqués (A). Installez les chevilles fournies.
2. Retirez l'avant métallique de la platine en desserrant la vis de la partie inférieure à l'aide de la clé fournie. Vous trouverez au dos de la partie avant l'étiquette de personnalisation du(es) bouton(s) poussoir(s).
3. Retirez les vis fixant le module de rétro-éclairage, puis faites passer les câbles d'installation par le joint passe-câbles.
4. Fixez la platine au mur au moyen des vis fournies.

IMPORTANT :Veillez à ne pas trop serrer la vis de fixation murale situé sur la partie inférieure de la platine (voir p. 5).

5. Branchez les câbles aux borniers débrochables, en suivant les instructions des schémas installation.

Avant de remettre en place le module de rétro-éclairage et de fermer la platine, effectuez les paramètres principaux nécessaires (paramètres principaux du niveau audio, etc.), en suivant les instructions contenues dans le présent manuel. Assurez-vous que le joint d'étanchéité du module de rétro-éclairage soit correctement mis en place.

Borniers de raccordement (O) :

Dans le but de faciliter l'installation, les borniers sont débrochables et sont fournis dans un sachet séparé, une fois les borniers branchés, mettez-les en place.

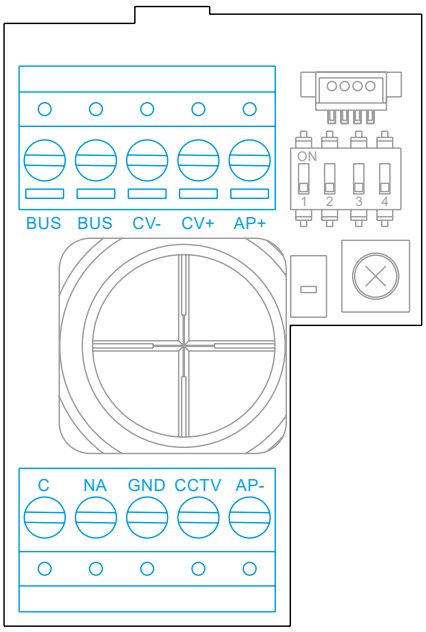

BUS, BUS : bus de communication (sans polarité)

CV-, CV+ : sorties pour gâche électrique 12 Vcc (maxi 270 mA)

AP+, AP- : connexions bouton poussoir de sortie

C, NA : sorties de relais libre de potentiel (maxi 6 A/24 V)

GND, CCTV : entrées pour caméra analogique extérieure

IMPORTANT : Dans les installations avec 2 platines qui utilise les boutons de sorties AP des 2 platines, le système ne pourra piloter directement qu'une seule gâche, la deuxième devra impérativement être alimentée par un relais UTRL12 et une alimentation dédiée (voir. p 26).

PLATINE SOUL

Interrupteurs de configuration (R) :

Veillez à toujours éteindre le système avant de procéder à une modification de la configuration. Si vous réalisez une modification avec le système allumé, une fois la modification réalisée, déconnectez le système pendant 10 secondes.

Tous les interrupteurs sont livrés d'usine commutés sur OFF.

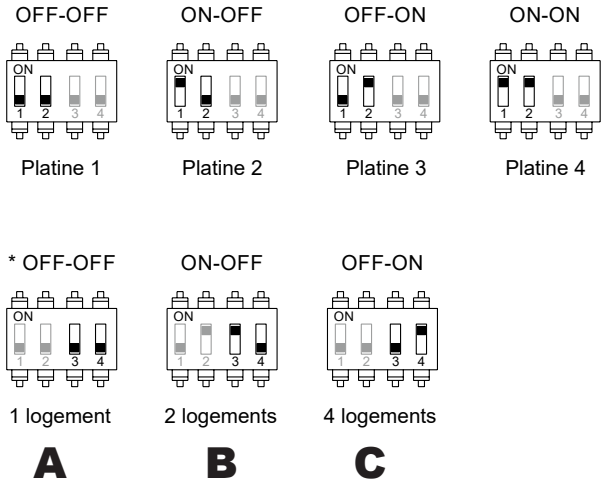

Dip switch 1 et 2 définissent l'adresse de la platine (4 maxi).

Dip switch 3 et 4 définissent le n° des logements appelés :

A : les quatre poussoirs appellent le logement 1,

B : les deux poussoirs inférieurs appellent le logement 1 et les deux poussoirs supérieurs appellent le logement 2

C : chacun des quatre poussoirs appelle un logement

Paramètres du volume audio :

Si après avoir mis le système en fonctionnement, vous jugez que le volume de l'audio n'est pas celui approprié, utilisez le potentiomètre des paramètres (S). Ce réglage vous permet d'ajuster le volume audio de communication et des tonalités de confirmation.

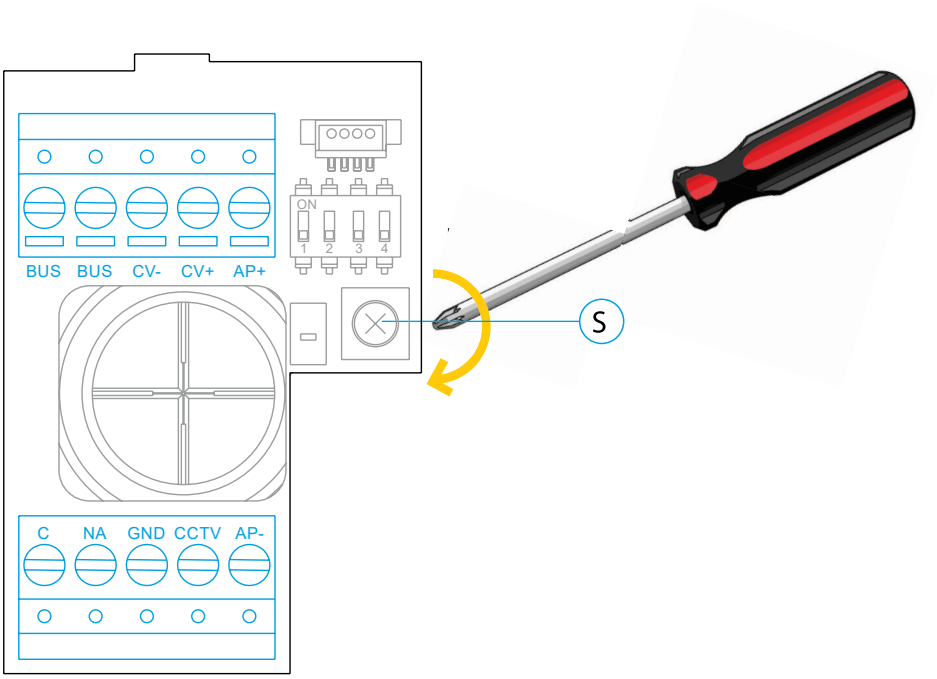

MONITEUR G ART 4 X LITE

Description :

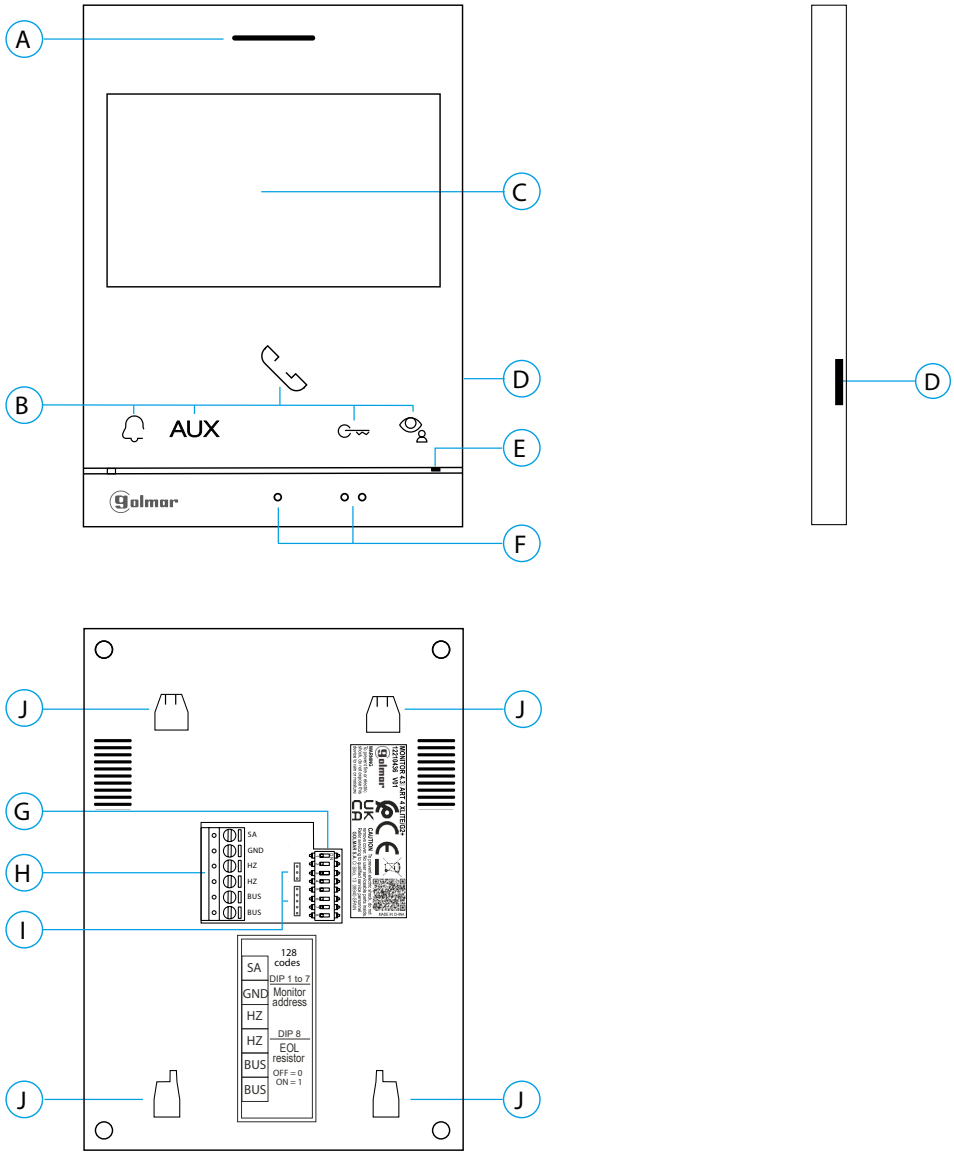

A. Haut-parleur.
B. Poussoirs-fonction, permet d'accéder et de sélectionner les fonctions du menu. (voir pages 6 à 20)

Moniteur au repos :
Une pression permet d'accéder au menu des réglages : volume de la sonnerie, sélection de sonnerie et activation/ désactivation de la durée de sonnerie pendant 45 sec.

Une pression permet d'accéder au menu de l'interphone dans la même Habitation et au centrale du gardien (s'il est installé).

5 pressions rapides permettent d'accéder au menu installateur, et au menu des réglages.

Une pression permet d'exécuter la fonction Auto-allumage sur la platine 1.

AUX Une pression permet d'activer le «relais lumière» (nécessite un SAR-G2+ et un SAR-12/24).

* Bouton d'accès rapide (moniteur au repos) :
- Une fois le code spécial « 0441 » (ouverture automatique de porte) introduit (voir page 28 à 30), pressez le bouton pendant 10 secondes pour activez la fonction ouverture automatique, l'écran affiche l'icône Pour désactiver la fonction pressez le bouton pendant 5 secondes, 'écran affiche l'icône
- La LED du bouton se met à clignoter en blanc si vous activez la fonction ouverture automatique ou elle s'éteint si vous la désactivez.

C. Écran TFT couleur 4.3"
D. Non utilisé
E. Microphone
F. Points d'orientation pour personnes malvoyantes.

En appel :
- Le bouton de « début/fin de communication » qui se trouve au-dessus de ce point d'orientation.
- ●● Le bouton « ouverture de porte » qui se trouve au-dessus de ce point d'orientation.

G. DipSwitch de d'adressage.
H. Borniers de raccordement.
I. Usage interne
J. Fixation de l'étrier de fixation au mur (x4).

MONITEUR G ART 4 X LITE

Installation :

Évitez les emplacements trop proches d'une source de chaleur, poussiéreux ou exposés à la fumée.

Pour procéder à une bonne installation, utilisez le gabarit fourni avec le produit.

1. Placez la partie supérieure du gabarit à 1,65 m de hauteur.

2. Si vous souhaitez utiliser un boîtier d'encastrement pour acheminer les câbles, veillez à le faire coïncider avec les trous qui correspondent au modèle de boîtier choisi, puis fixez-le au mur. Si vous préférez fixer l'étrier directement sur le mur, percez quatre trous de 6 mm au niveau des points indiqués (A), puis installez les chevilles fournies et vissez l'étrier.

3. Faites passer les câbles par le trou central et branchez-les aux borniers débrochables, en suivant les instructions des schémas installation. Avant de brancher les bornes débrochables au moniteur, veuillez configurer l'interrupteur en suivant les instructions fournies ci-après.

4. Branchez les borniers débrochables au moniteur, puis placez le moniteur face à l'étrier, en faisant coïncider les fixations. Déplacez le moniteur vers le bas pour le fixer.

Borniers de raccordement (J) :

Dans le but de faciliter l'installation, les borniers sont débrochables et sont fournis dans un sachet séparé.Une fois les borniers branchés, mettez-les en place.

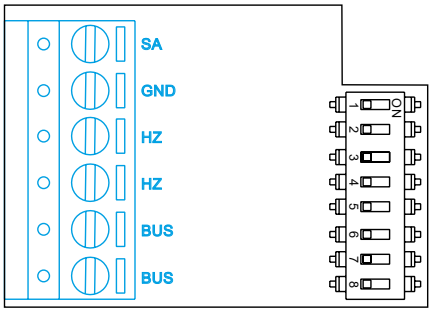

BUS : BUS de communication 2 fils non polarisés

SA, GND : Sorties sonnerie additionnelle (maxi 50 mA/12 Vcc)

HZ, HZ : Entrées bouton poussoir de porte d'entrée (appel palier)

Note : Connectez Hz-Hz uniquement au moniteur principal. Le signal est transmis aux moniteurs secondaires du même logement par le BUS.

Note : Lorsque le bouton-poussoir HZ est enfoncé, le moniteur sonne et active la sortie sonnerie auxiliaire en mode stand-by, communication, intercom et «Ne pas déranger».
En communication et intercom, le niveau de l'appel palier sera plus faible.

DIP switch d'adressage (I) :

DIP switch 1 à 7

Attribuent l'adresse du moniteur correspondant au bouton poussoir d'appel de la platine.

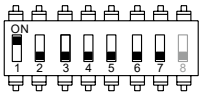

Logement 1

DIP switch 8

Commute la résistance de fin de ligne sur ON. L'activer sur les moniteurs où se termine le parcours du câble bus. Le désactiver sur les moniteurs intermédiaires.

Remarque : Pour définir le moniteur comme principal «M» ou comme principal «MI» avec intercommunication dans la même Habitation ou secondaire 1 «S1», secondaire 2 «S2» ou secondaire 3 «S3» (programmable par l'installateur, voir page 16).
Chaque habitation doit avoir un seul moniteur principal.

MONITEUR G ART 4 X LITE

Menu principal

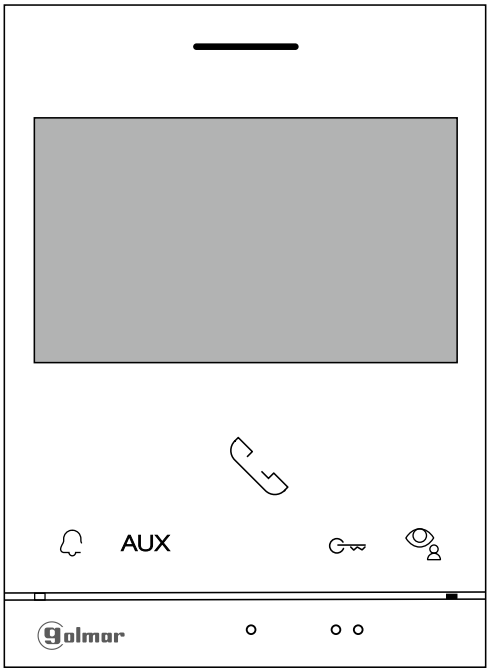

Description des poussoirs sur le moniteur, lorsque l'équipement est en repos (écran éteint).

Appuyez sur le poussoir pour accéder au menu de réglage «Sélection mélodie», «Volume sonnerie» et «Ne pas déranger» : Si le moniteur est en mode «Ne pas déranger», la sonnerie (voir note «HZ» en page 5) ne retentit pas sur le moniteur lors de la réception d'un appel et la LED du poussoir clignote en blanc. voir pages 12 à 16.

AUX Appuyez sur le poussoir AUX pour activer «Eclaraige d'escalier» (nécessite le module SAR-G2+ et SAR-12/24).

Appuyez sur le poussoir pour accéder au menu d'intercommunication avec d'autres moniteurs dans la même habitation, puis appuyez sur le poussoir sous l'icône pour effectuer un appel d'intercommunication dans la même habitation. S'il y a un centrale de conciergerie, l'icône sera affichée sur les moniteurs des habitations, appuyez sur le poussoir sous l'icône pour effectuer un appel au centrale de conciergerie.

- 5 pressions rapides sur le poussoir permettent d'accéder au menu installateur et aux réglages de l'écran (programmable par l'installateur), voir pages 12 à 16.
- Lorsque le mode «Ouverture automatique de la porte» (programmable par l'installateur) est activé sur le moniteur, appuyez sur le poussoir pendant 10 secondes pour activer la fonction, l'écran affichera l'icône , pour désactiver la fonction appuyez sur le poussoir pendant 5 secondes, l'écran affichera alors l'icône .
- La led sur le poussoir clignotera en blanc si la fonction «Ouverture automatique de la porte» est activée et s'éteindra si la fonction est désactivée.

Appuyez sur le poussoir situé sous l'icône pour afficher l'image provenant de la platine principale. Remarque : permet de passer à la caméra du platine et d'activer le son du platine correspondant ainsi que d'ouvrir la porte.

MONITEUR G ART 4 X LITE

Menu réglages

Le moniteur étant en mode repos (écran éteint), appuyez sur le poussoir pour accéder à l'écran du menu des réglages «Choix de la mélodie», «Volume de la mélodie», mode «Ne pas déranger» et «Durée de la mélodie 45 secondes».

Moniteur au repos

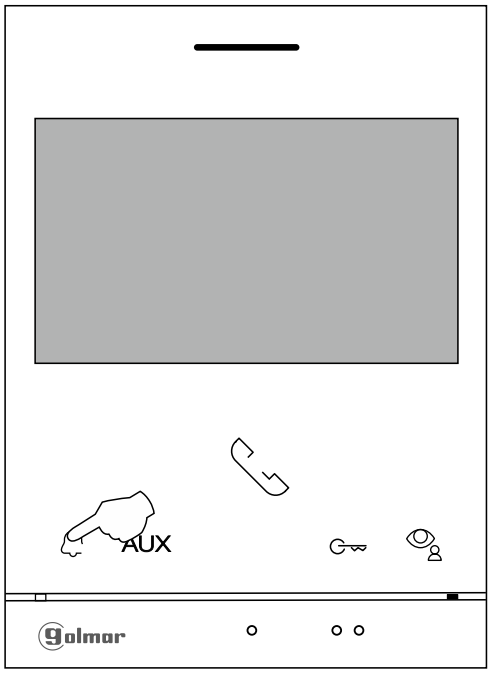

Menu Réglages

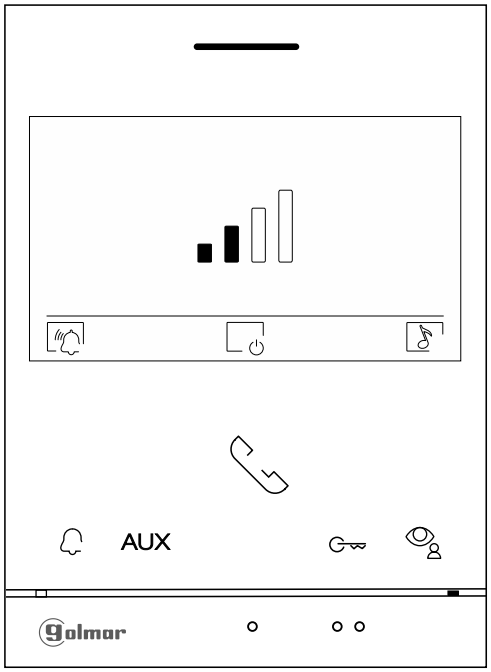

Régler le volume de l'appel : appuyez sur le poussoir situé sous l'icône pour régler le volume de l'appel souhaité avec quatre niveaux de volume (du minimum au maximum). En poussant le poussoir après le niveau de volume maximum, on sélectionne le mode «Ne pas déranger» et donc le mode carrousel (voir page 8).

Réglages du volume d'appel

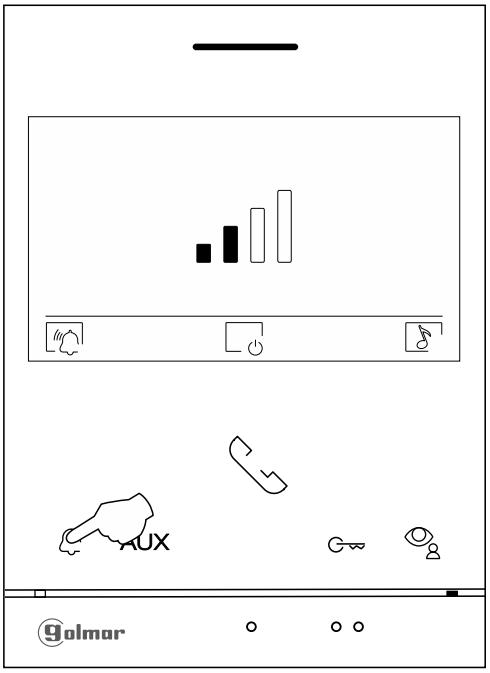

Réglages du volume d'appel

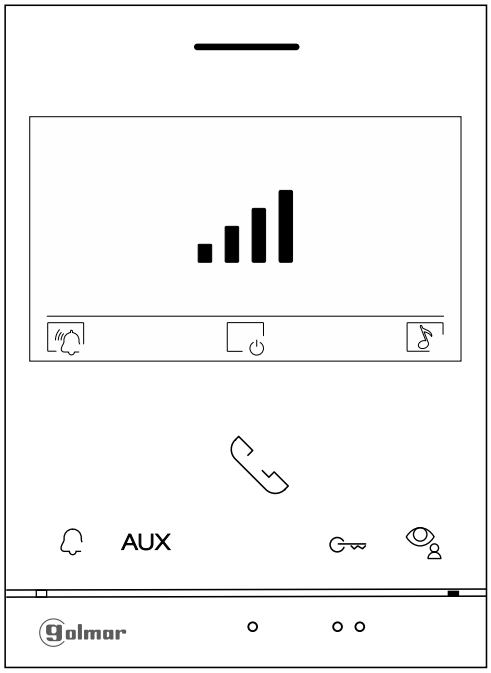

MONITEUR G ART 4 X LITE

Menu réglages

Sélectionnez le mode :

«Ne pas déranger» : Pressez le poussoir sous l'icône jusqu'à ce que vous atteigniez le réglage du volume maximum de la tonalité d'appel, puis pressez à nouveau le poussoir pour sélectionner le mode « Ne pas déranger «, l'écran affichera l'icône . La led du poussoir clignotera en blanc avec le moniteur en mode repos si le mode «Ne pas déranger» est activé et s'éteindra si le mode «Ne pas déranger» est désactivé.- Si vous souhaitez désactivé le mode «Ne pas déranger», réglez le moniteur sur un niveau de sonnerie. Appuyez sur le poussoir situé sous l'icône pour revenir au menu alors que le moniteur est en repos (écran éteint).

Réglages du volume d'appel

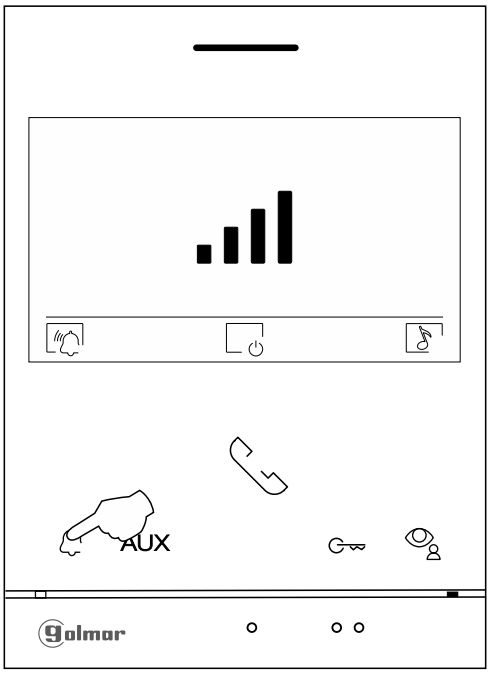

"Paramètres du mode "Ne pas déranger

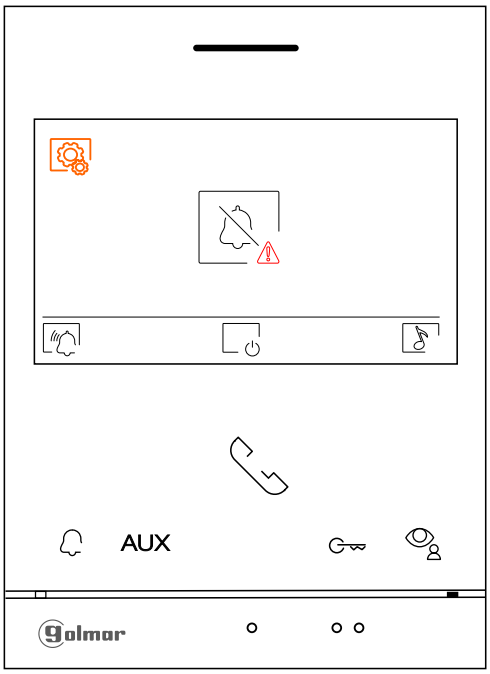

Sélectionnez la mélodie et la durée des tonalités 45 secondes :

Pressez le poussoir situé sous l'icône pour accéder à l'écran de sélection des mélodies et des tonalités 45 secondes.

Menu Réglages

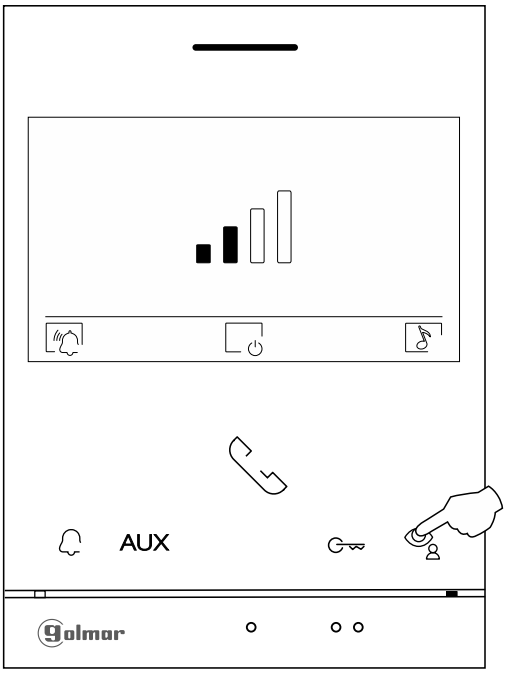

Sélectionner des mélodies et des sons 45sec

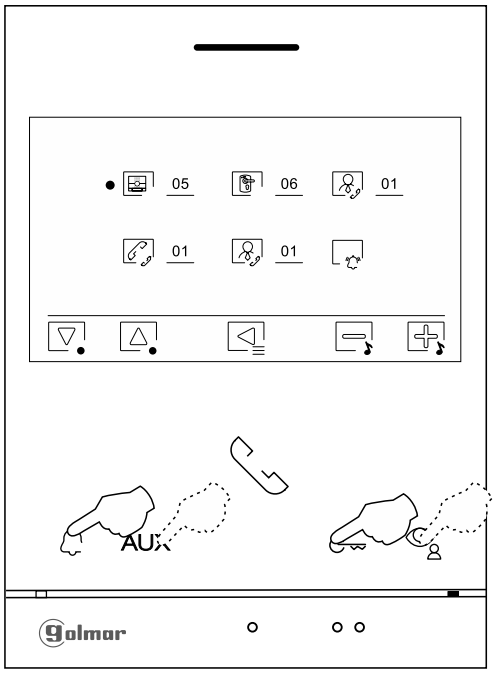

MONITEUR G ART 4 X LITE

Menu réglages

Afin de distinguer l'origine des appels lorsque vous ne vous trouvez pas face au moniteur, sélectionnez différentes mélodies et activez/désactivez les mélodies d'appel d'une durée de 45 secondes. Placez vous sur l'option àmodifier en pressant les poussoirs situés sous les icônes / correspondantes, puis pressez les poussoirs situés sous les icônes / correspondantes pour sélectionner les mélodies et activer/ désactiver la durée des mélodies de 45 secondes. Pressez le poussoir sous l'icône pour valider les modifications effectuées et revenir à l'écran de paramétrage du volume d'appel.

Remarque :

Fonction durée de la sonnerie 45 secondes désactivée (réglage d'usine).

Fonction durée de la sonnerie 45 secondes activée .

Écran des paramètres

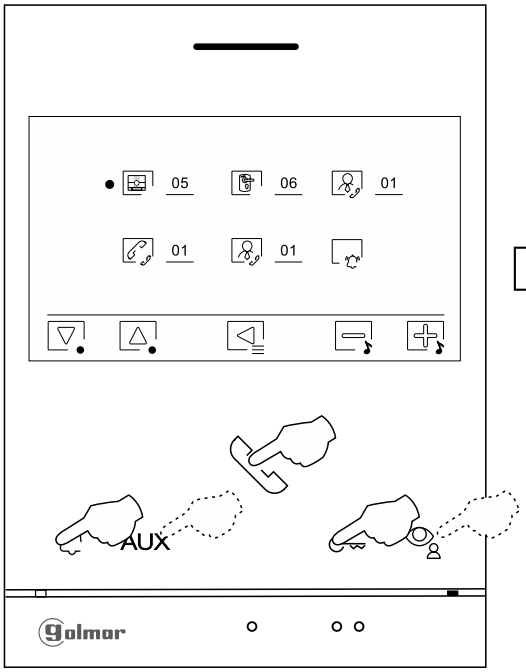

Réglages du volume d'appel

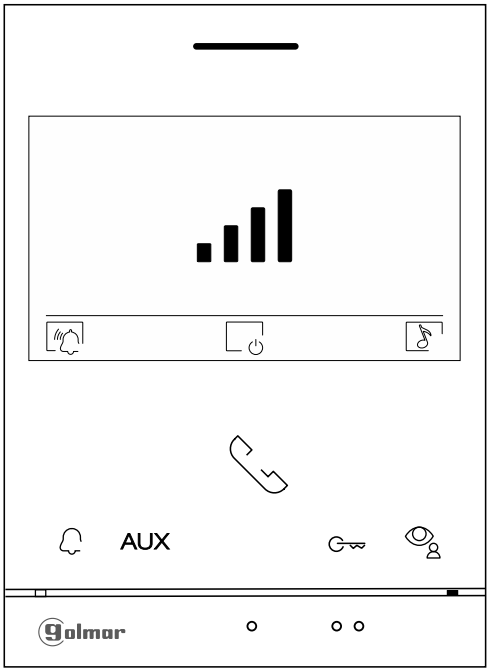

Pressez le poussoir situé sous l'icône pour revenir au menu lorsque le moniteur est reposé (écran éteint).

Réglages du volume d'appel

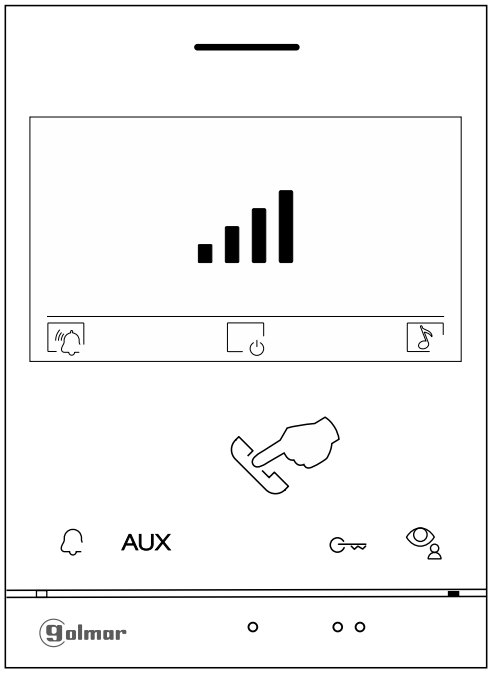

Moniteur au repos

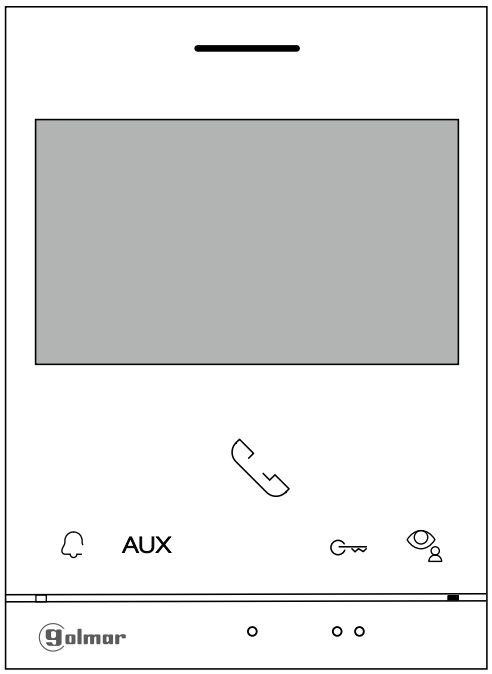

MONITEUR G ART 4 X LITE

Écran d'appel de la platine de rue : :

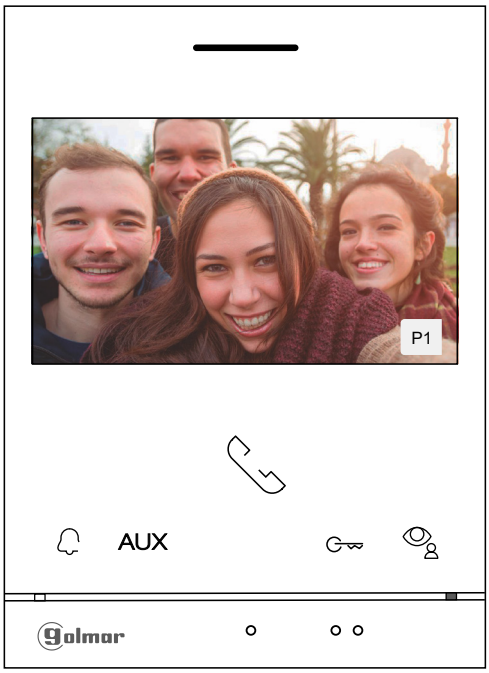

Cet écran s'affiche à la réception d'un appel ou en pressant le poussoir sur le moniteur repos. Lors d'un appel,les poussoirs avec fonction s'allument en blanc et le poussoir clignote en blanc. La source de l'image est affichée en bas à droite de l'écran pendant 3 secondes. L'appel a une durée de 45 secondes.

Pressez le poussoir pour mettre fin à la mélodie d'appel du moniteur.

Pressez le poussoir pour modifier la source d'origine de l'image, à condition que le système ait plus d'une platine ou qu'une caméra externe soit connectée et que l'affichage ait été activé (programmable par l'installateur, voir pages 15). Il est possible d'effectuer le changement pendant les processus de visualisation, d'appel et de communication. Il est possible d'effectuer le changement pendant les processus de visualisation, d'appel et de communication.

Pressez le poussoir pour commencer la communication avec la platine affichée

Pressez le poussoir pour activer la gâche électrique (sortie du relais 1 sur la platine) pendant 3 secondes (réglage usine programmable par l'installateur, voir pages 28-29).

Appuyez sur le bouton situé sous l'icône pour activer la gâche électrique (ou le dispositif connecté à la sortie du relais de la platine de rue) pendant 3 secondes (valeur d'usine), programmable par l'installateur (voir p. 28 à 30). Pendant l'activation, l'indicateur s'allumera en vert.

AUX Appuyez sur le poussoir AUX pour activer la gâche (sortie du relais 2 sur la platine) pendant 3 secondes (réglage d'usine programmable par l'installateur, voir pages 28-29).

MONITEUR G ART 4 X LITE

Écran de communication :

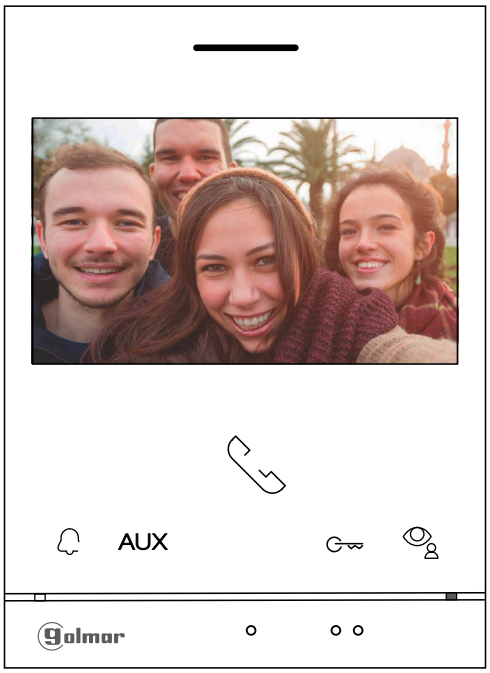

Cet écran s'affiche au cours d'une communication. Pendant la communication, les poussoirs de fonction s'allument en blanc. La durée de la communication est de 90 secondes.

Réglages du volume du moniteur.

Pressez le poussoir pour modifier la source vidéo, à condition que le système ait plus d'une platine ou qu'une caméra externe soit connectée et que l'affichage ait été activé (programmable par l'installateur). Il est possible d'effectuer le changement pendant , voir pages 15 les processus de visualisation, d'appel et de communication. Il est possible d'effectuer le changement pendant les processus de visualisation, d'appel et de communication.

Pressez le poussoir pour mettre fin à la communication avec la platine affichée. La communication a une durée maximale de 90 secondes. Une fois la communication terminée, l'écran s'éteint.

Pressez le poussoir pour activer la gâche électrique (sortie du relais 1 sur la platine) pendant 3 secondes (réglage usine programmable par l'installateur, voir pages 28-29).

AUX Appuyez sur le poussoir AUX pour activer la gâche (sortie du relais 2 sur la platine) pendant 3 secondes (réglage d'usine programmable par l'installateur, voir pages 28-29).

MONITEUR G ART 4 X LITE

Menu installateur

Avec le moniteur en repos (écran éteint), 5 appuie rapide sur le poussoir permet d'accéder à l'écran du menu des réglages de l'installateur : «Moniteur Principal ou secondaire», «Codes spéciaux», «Défauts» et «Réglages de l'image».

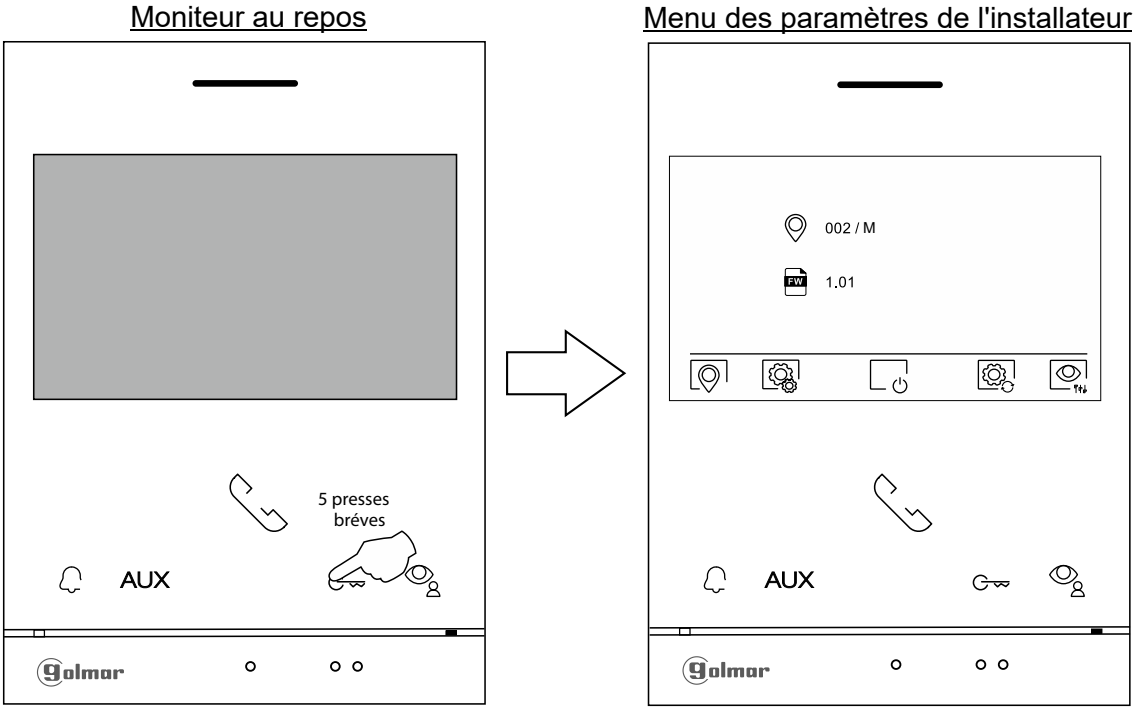

Définissez le moniteur comme principal ou secondaire : Chaque pression sur le poussoir situé sous l'icône affiche les options à régler sur le moniteur (mode carrousel) : «MI» Principal avec intercommunication interne (entre moniteurs d'une même Habitation), «M» Principal, «S1» Secondaire 1, «S2» Secondaire 2 et «S3»Secondaire 3.

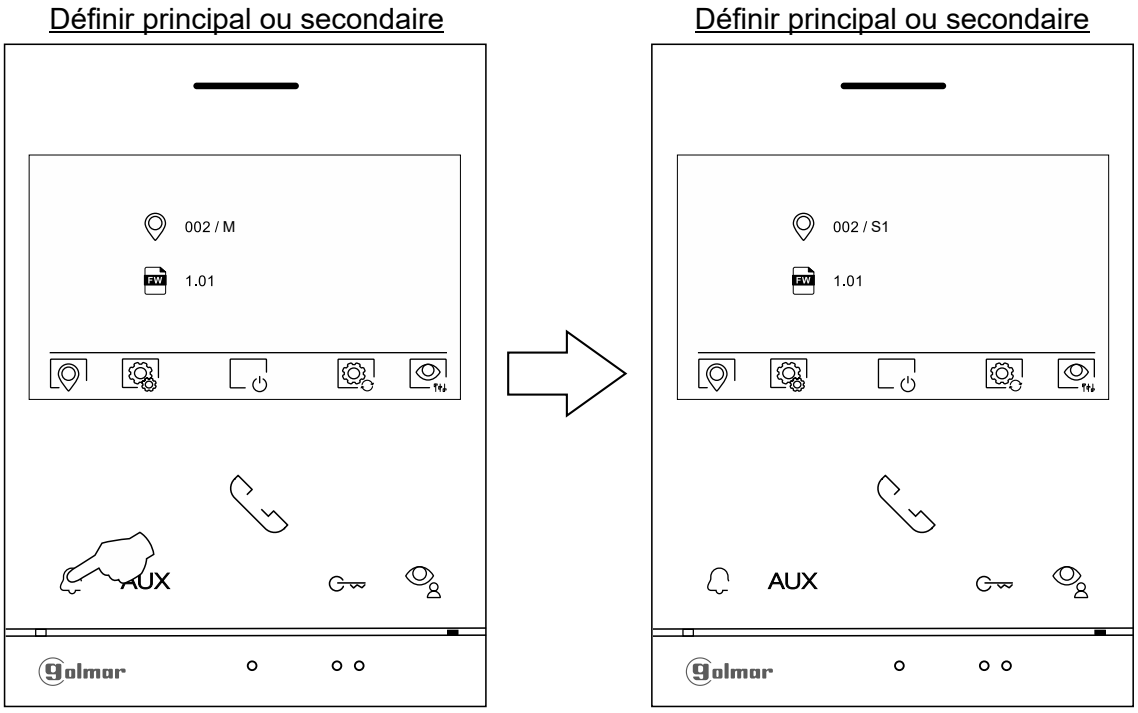

MONITEUR G ART 4 X LITE

Menu installateur

Écran Qr code accès à la notice : Pressez le bouton sous l'icône pendant 3 secondes, cela affichera un écran avec un QR code qui vous permet de télécharger le manuel mis à jour sur votre mobile ou tablette. Pressez le poussoir sous l'icône pour revenir au menu des paramètres de l'installateur.

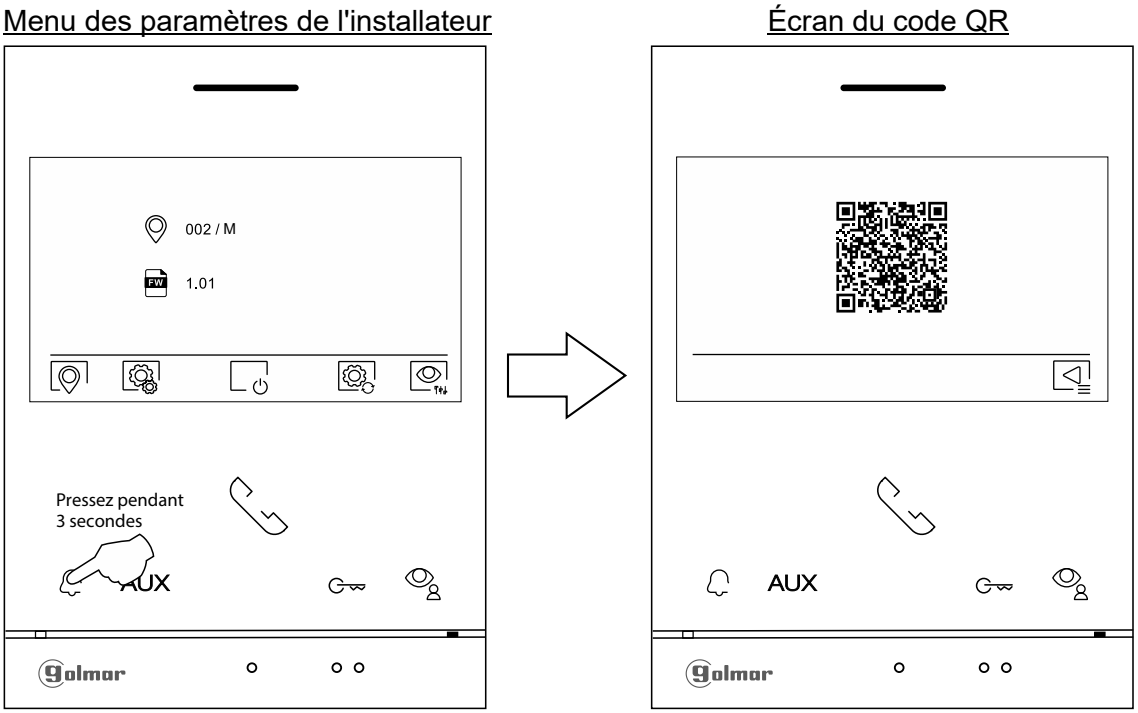

Valeurs par défaut : Pour restaurer les valeurs d'usine du moniteur, pressez le bouton sous l'icône pour accéder à l'écran de restauration des valeurs d'usine.

Pressez ensuite le poussoir situé sous l'icône pour exécuter cette fonction, si vous ne souhaitez pas réinitialiser le moniteur aux valeurs par défaut, pressez le poussoir situé sous l'icône pour revenir au menu des paramètres de l'installateur.

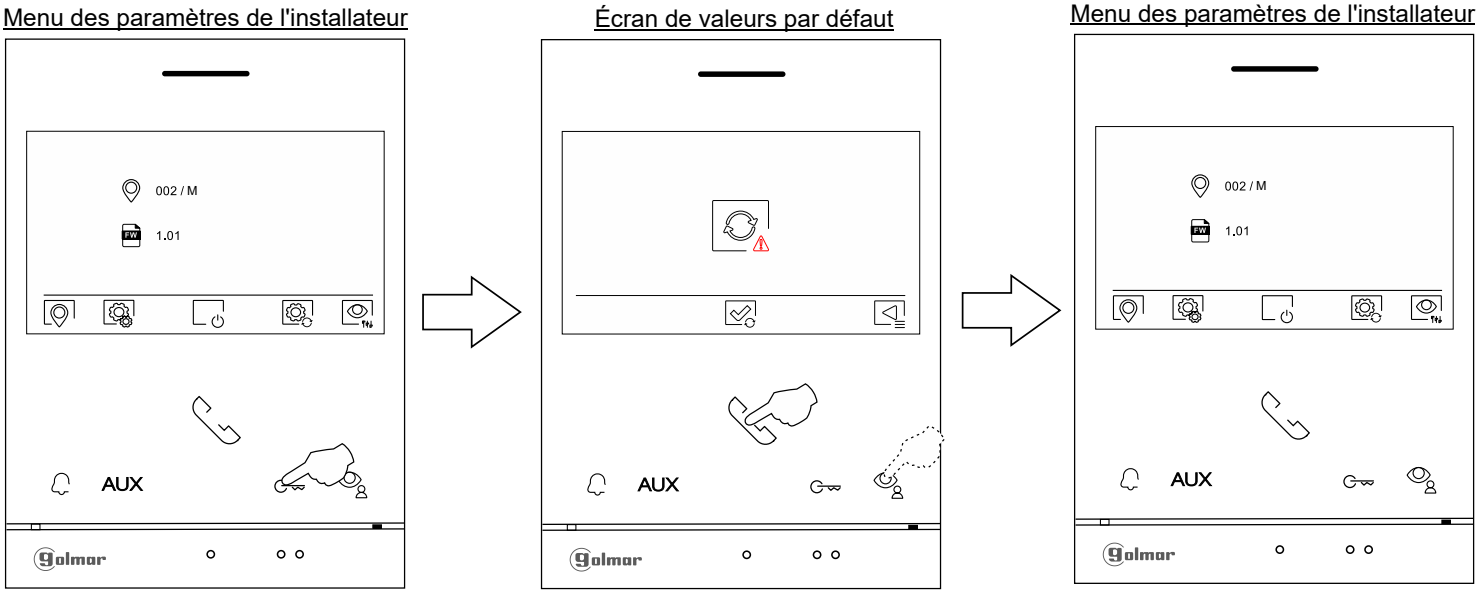

MONITEUR G ART 4 X LITE

Menu installateur

Réglages de l'image : Pour les réglages de l'image du moniteur, pressez le poussoir sous l'icône L'écran de réglage de la brillance suivant s'affiche.

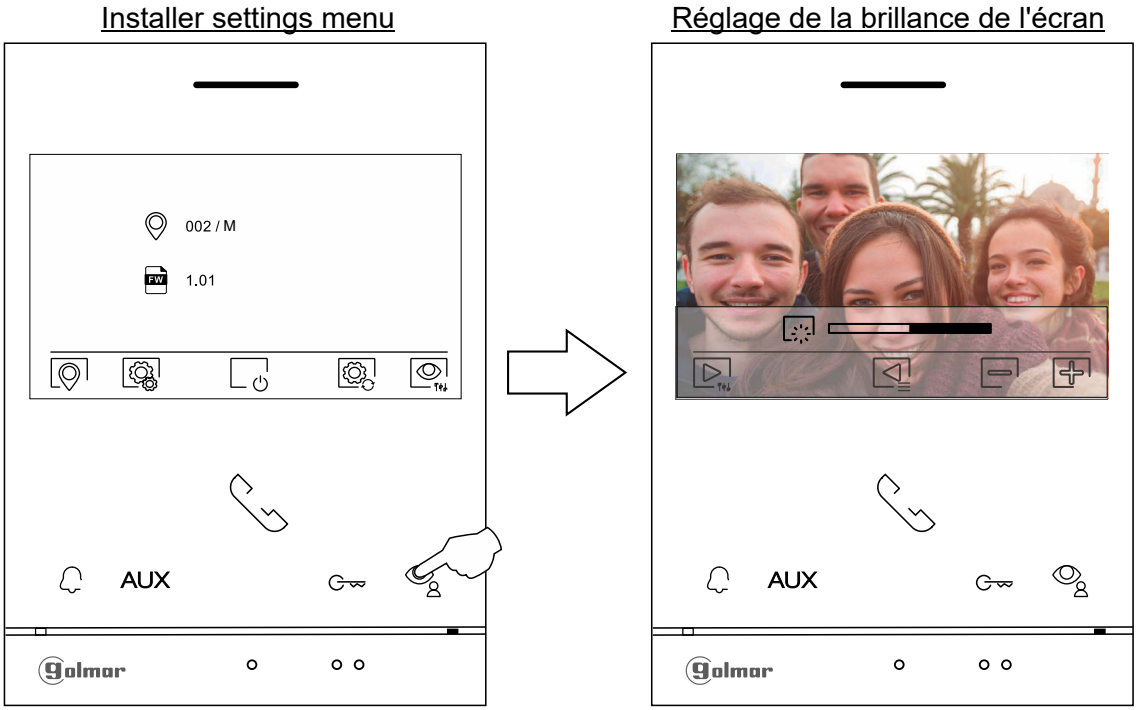

Réglages de l'image : Brillance / Couleur / Contraste .

Pressez le poussoir sous l'icône pour quitter le menu de réglage de l'image.

Pressez le poussoir sous l'icône pour changer le réglage de l'image : Brillance / Couleur / Contraste.

Modifiez le niveau souhaité en pressant les poussoirs / situés sous les icônes / .

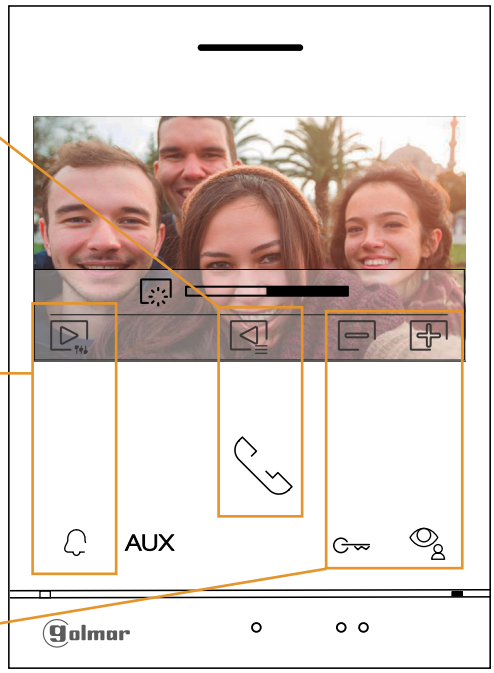

MONITEUR G ART 4 X LITE

Intercommunication dans le même logement

Le moniteur étant en mode repos (écran éteint), pressez le poussoir pour accéder à l'écran du menu intercommunication interne (dans la même Habitation). A partir de ce menu, vous pourrez établir un contact entre deux points de le même logement.

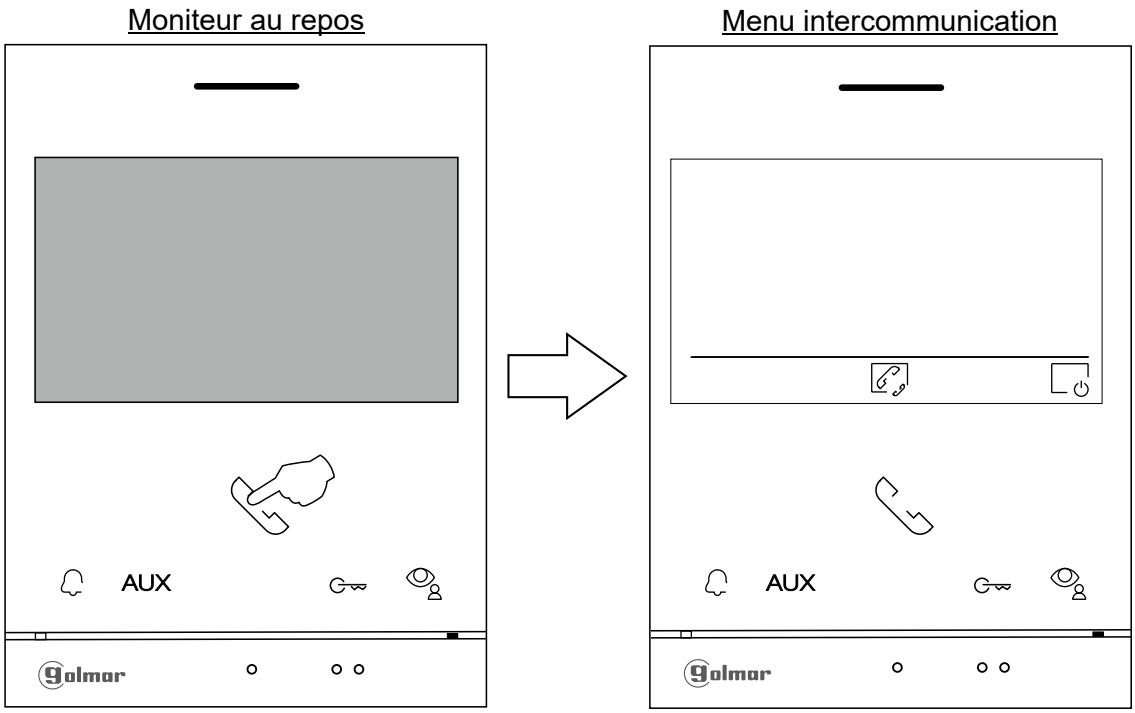

Pressez ensuite le poussoir situé sous l'icône pour effectuer un appel intercom interne (avec un autre moniteur dans la même Habitation), le moniteur effectuant l'appel et les moniteurs recevant l'appel émettront un bip avec une mélodie de confirmation, le voyant du poussoir clignotera en blanc et indiquera le temps dont vous disposez pour répondre à l'appel. Si vous souhaitez annuler l'appel, pressez le poussoir du moniteur qui effectue l'appel, en revenant au menu d'intercommunication. Pour établir la communication, pressez le poussoir de n'importe quel moniteur appelé dans l'habitation et pressez le poussoir pour mettre fin à la communication.

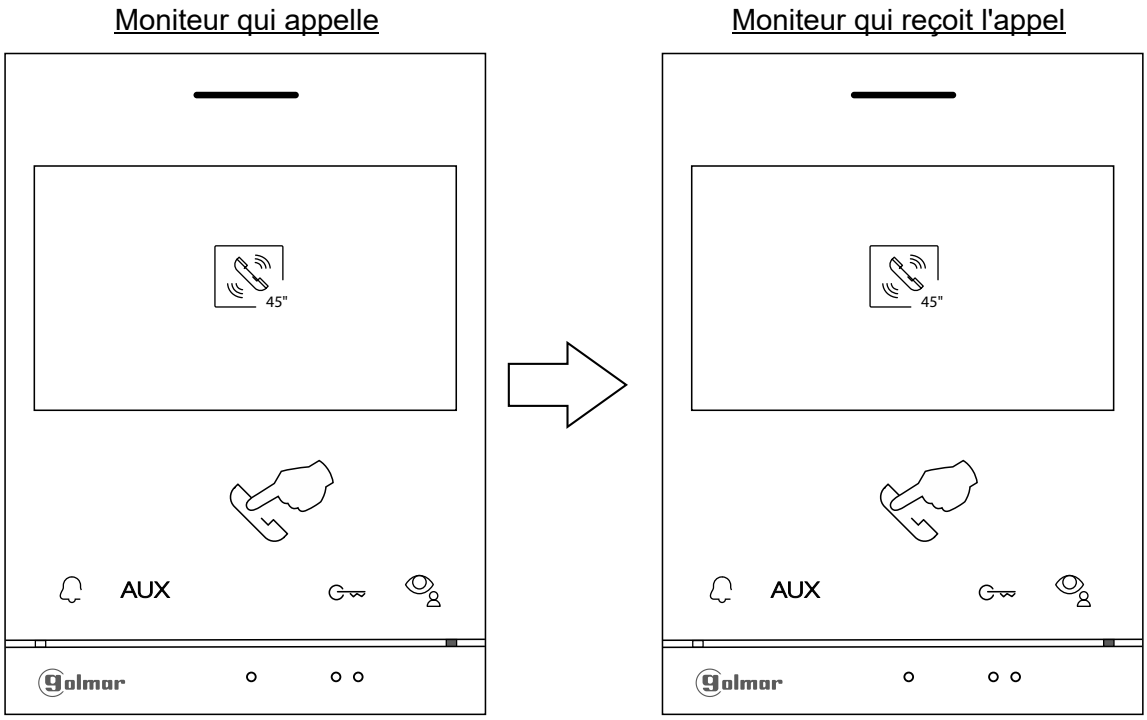

MONITEUR G ART 4 X LITE

Intercommunication dans le même logement

La communication dure 90 secondes ou jusqu'à ce que le poussoir pour raccrocher soit pressé.

Moniteur en communication

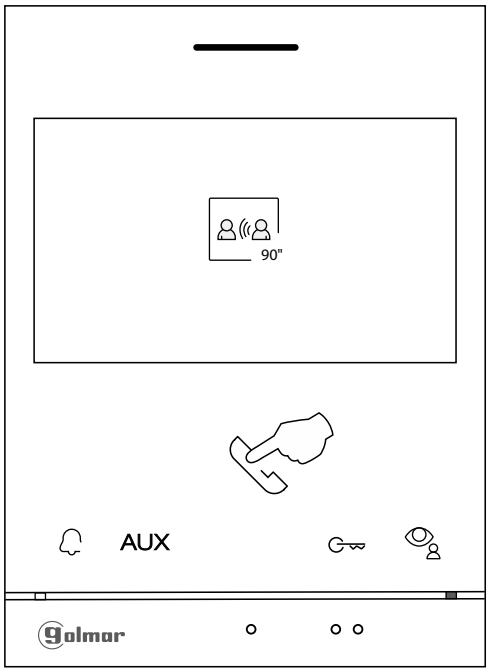

Le moniteur met fin à la communication

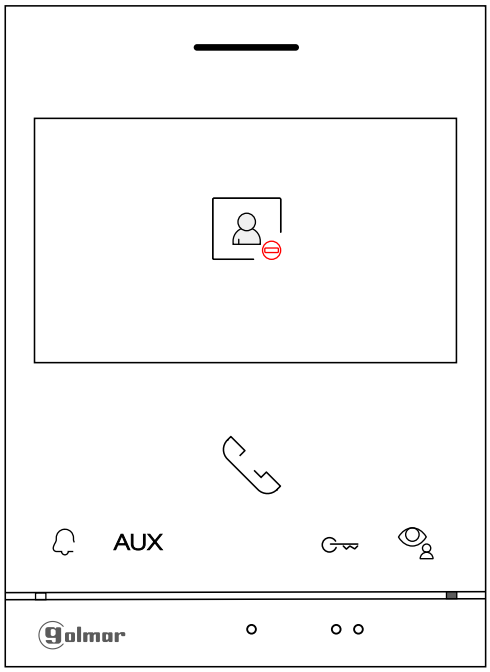

Le moniteur qui a fait l'intercom retournera au menu intercom, le moniteur retournera à l'état de repos après 20 secondes d'inactivité ou pressez le poussoir sous l'icône pour quitter le menu, le moniteur retourne à l'état de repos (écran éteint).

Menu intercommunication

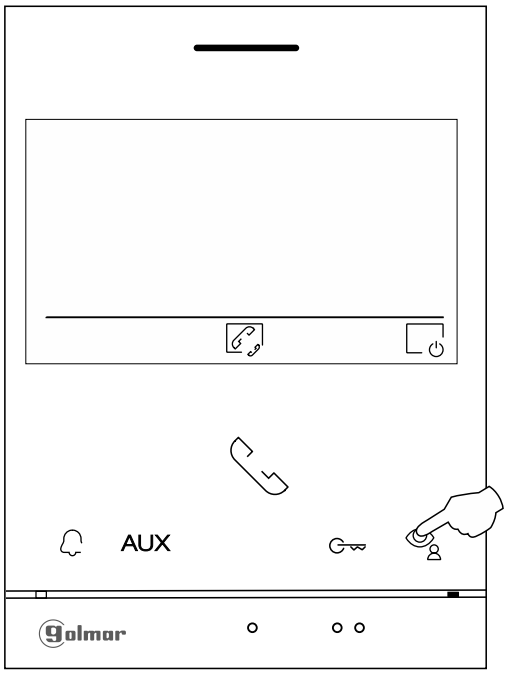

Moniteur au repos

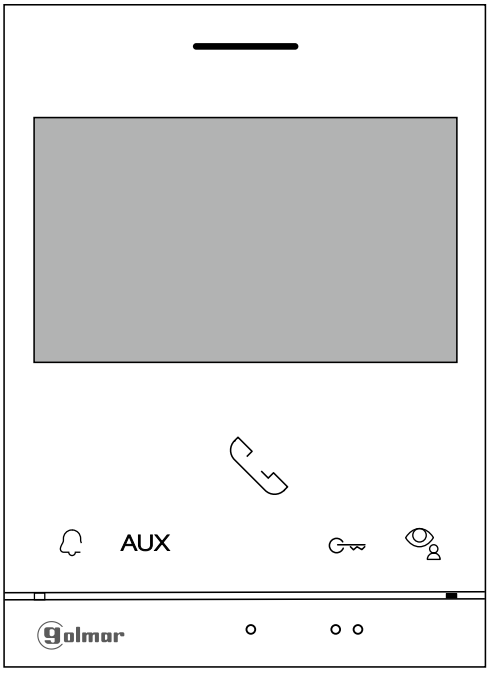

SCHÉMAS D'INSTALLATION

Sections et distances :

- Le nombre maximal de moniteurs par logement est de 4.
- Le nombre maximal de moniteurs en cascade est de 4.

Sans alimentation supplémentaire	AWG 20
A	Max 60 m
B+C	Max 60 m

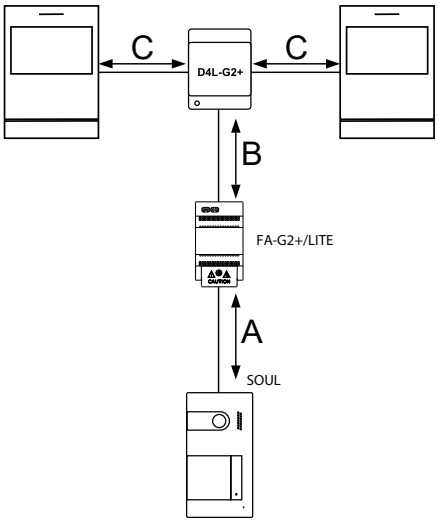

A. Distance entre l'alimentation et la platine la plus éloignée.
B. Distance entre l'alimentation et le répartiteur le plus éloigné.
C. Distance entre le répartiteur et le moniteur le plus éloigné.

Un logement équipé d'une platine et d'un moniteur

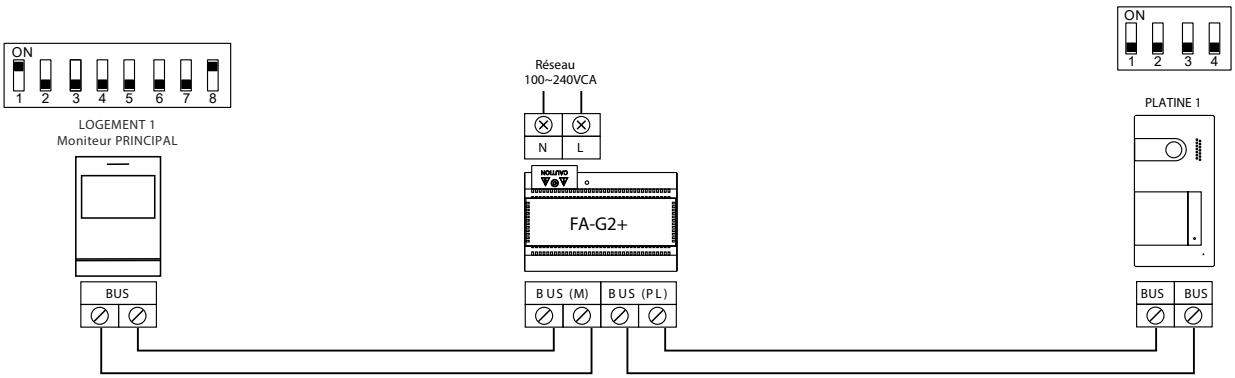

Un logement équipé de 2 platines et d'un moniteur

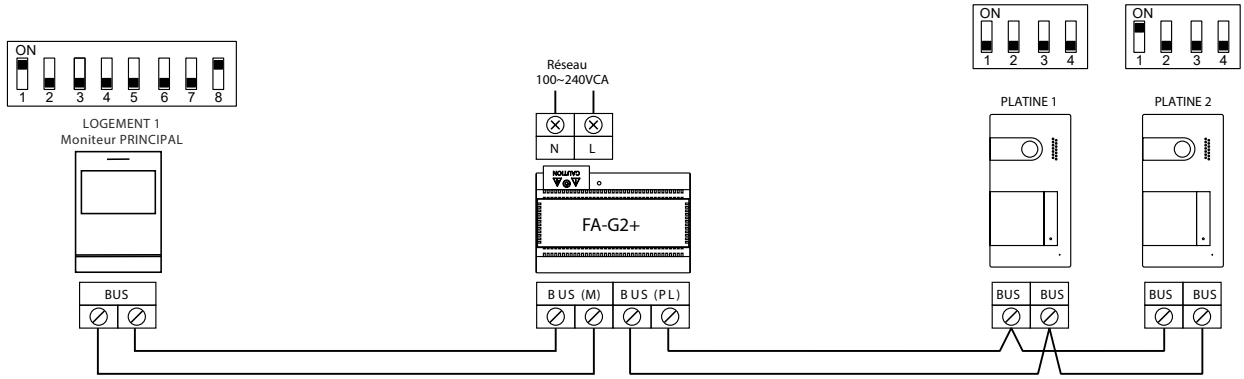

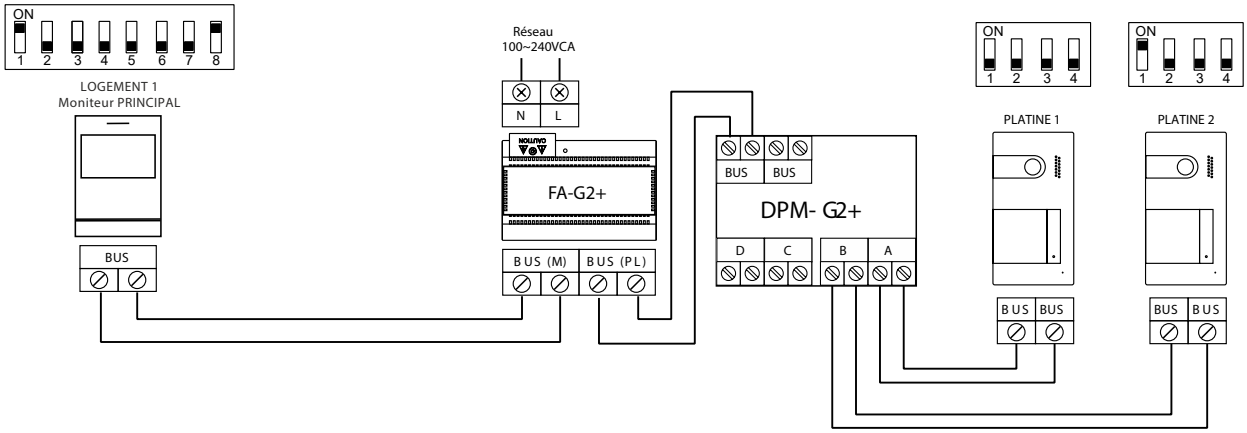

SCHÉMAS D'INSTALLATION

Un logement équipé de 2 platines et de 3 moniteurs avec câblage IN-OUT

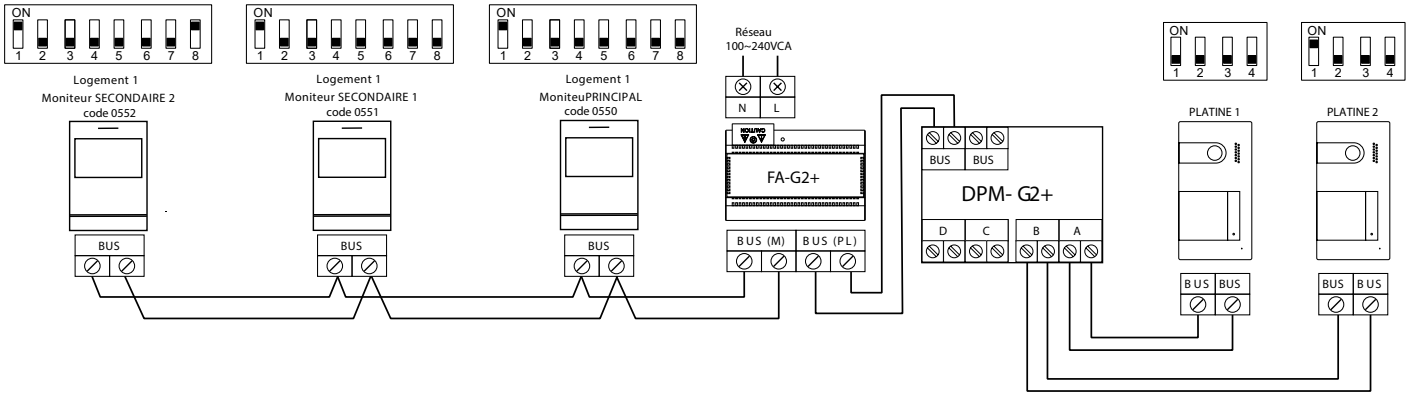

4 logement équipé d'une platine et de 1 moniteurs avec répartiteur

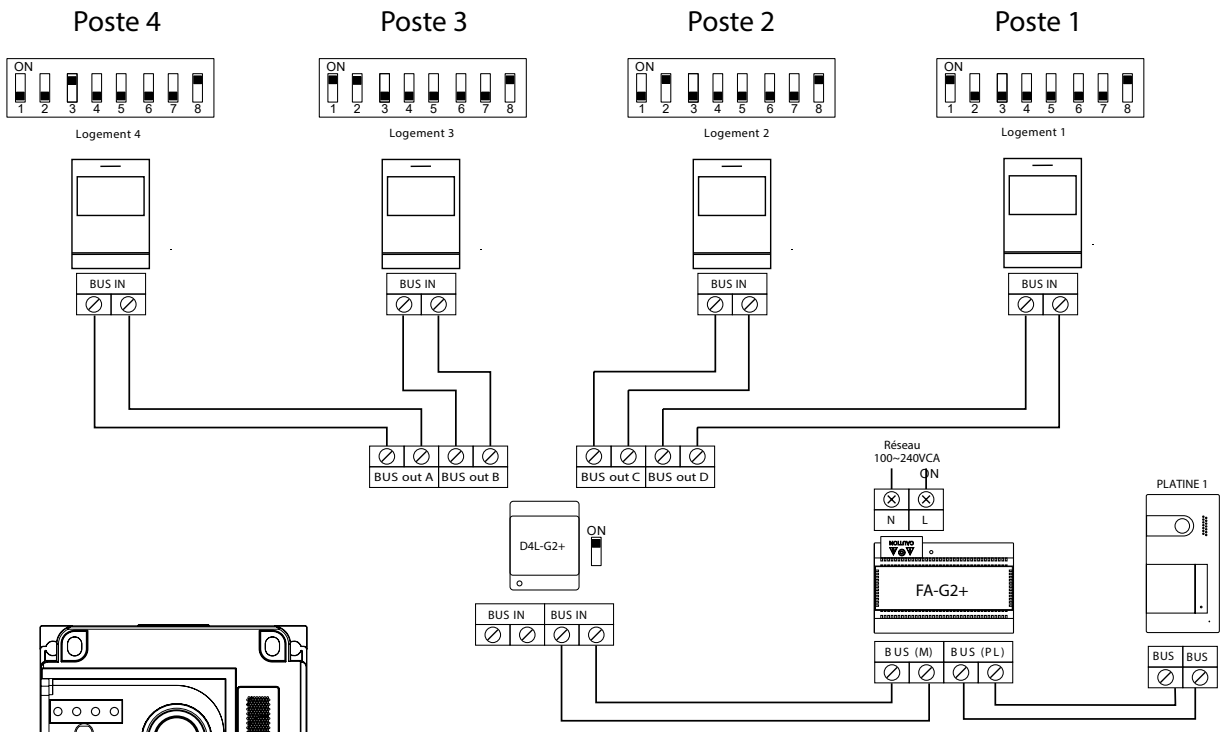

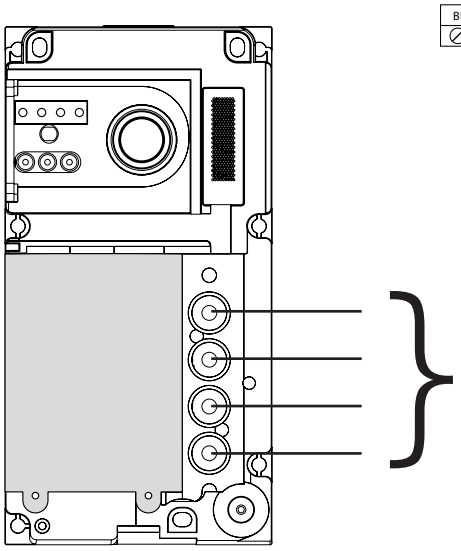

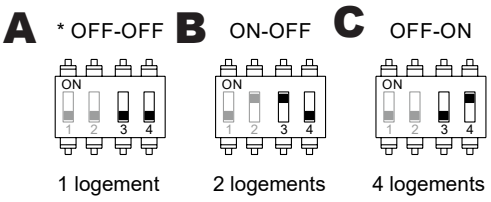

Dip switch 3 et 4 définissent le n° des logements appelés :

A : les quatre poussoirs appellent le logement 1

B : les deux poussoirs inférieurs appellent le logement 1 et les deux poussoirs supérieurs appellent le logement 2

C : chacun des quatre poussoirs appelle un logement

SCHÉMAS D'INSTALLATION

2 logements équipés de 2 platines et 4 moniteurs en cascade

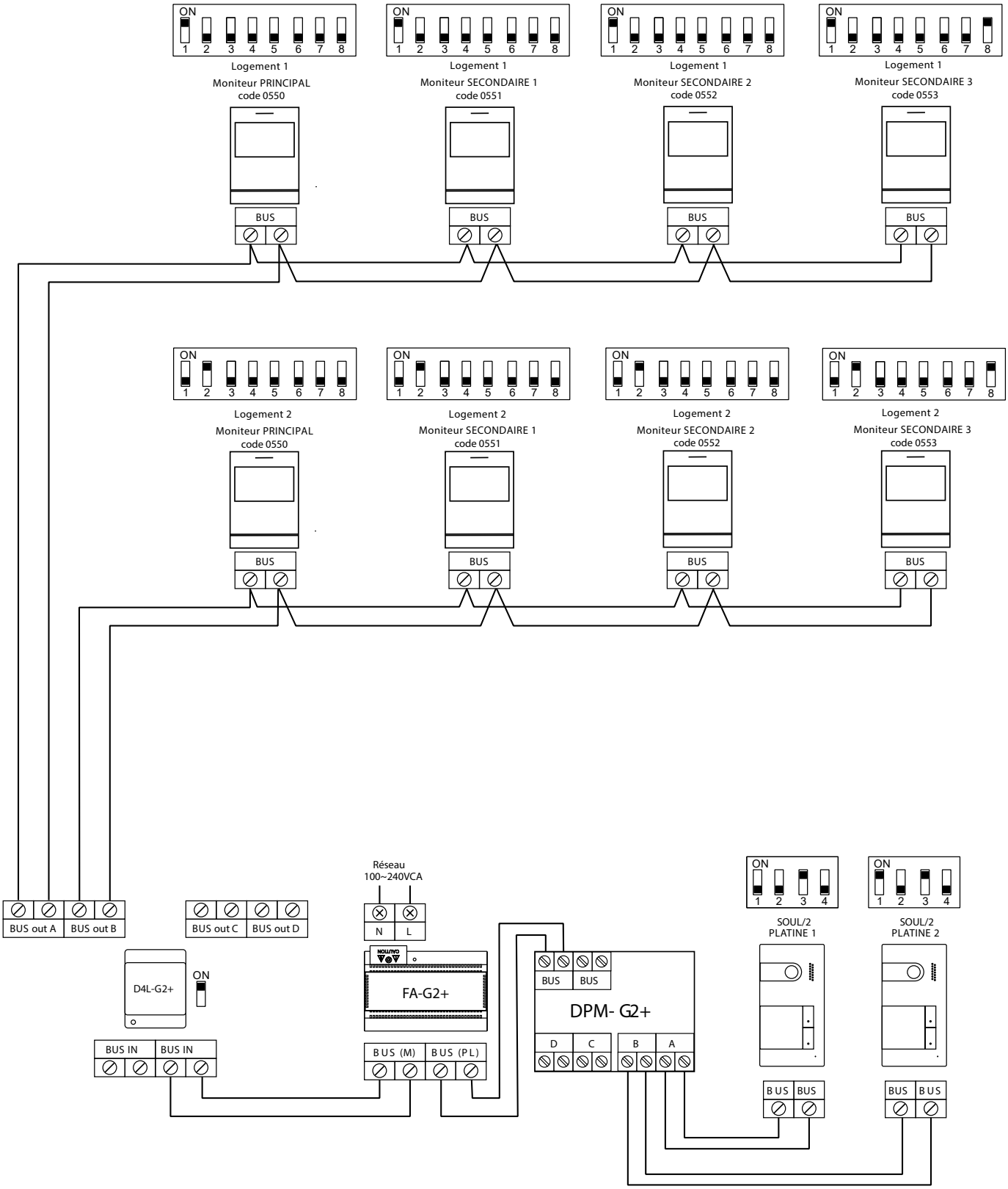

SCHÉMAS D'INSTALLATION

4 logements équipés avec 2 platines et 4 moniteurs en cascade

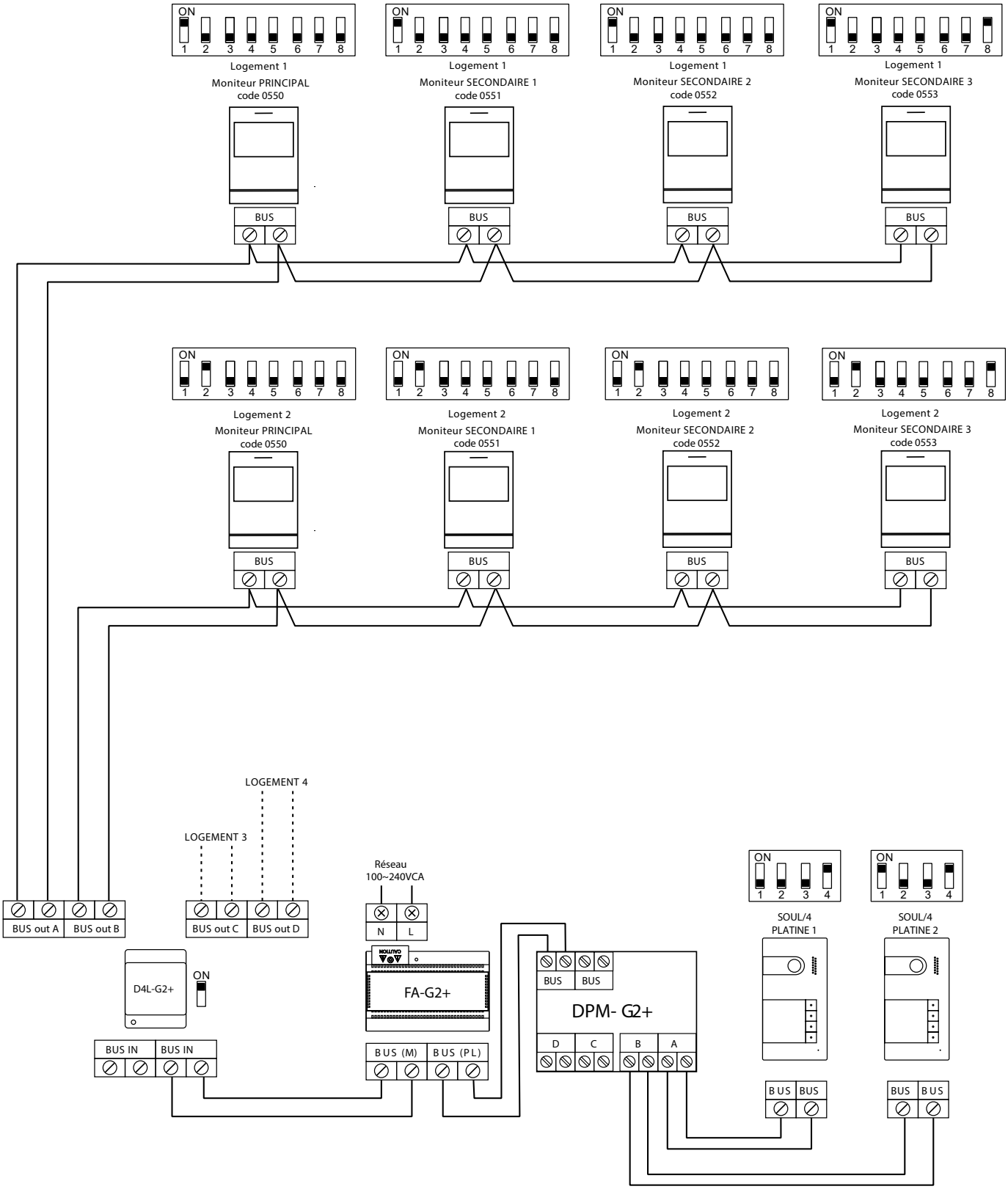

SCHÉMAS D'INSTALLATION

4 logements équipés de 4 platines et de 4 moniteurs en cascade

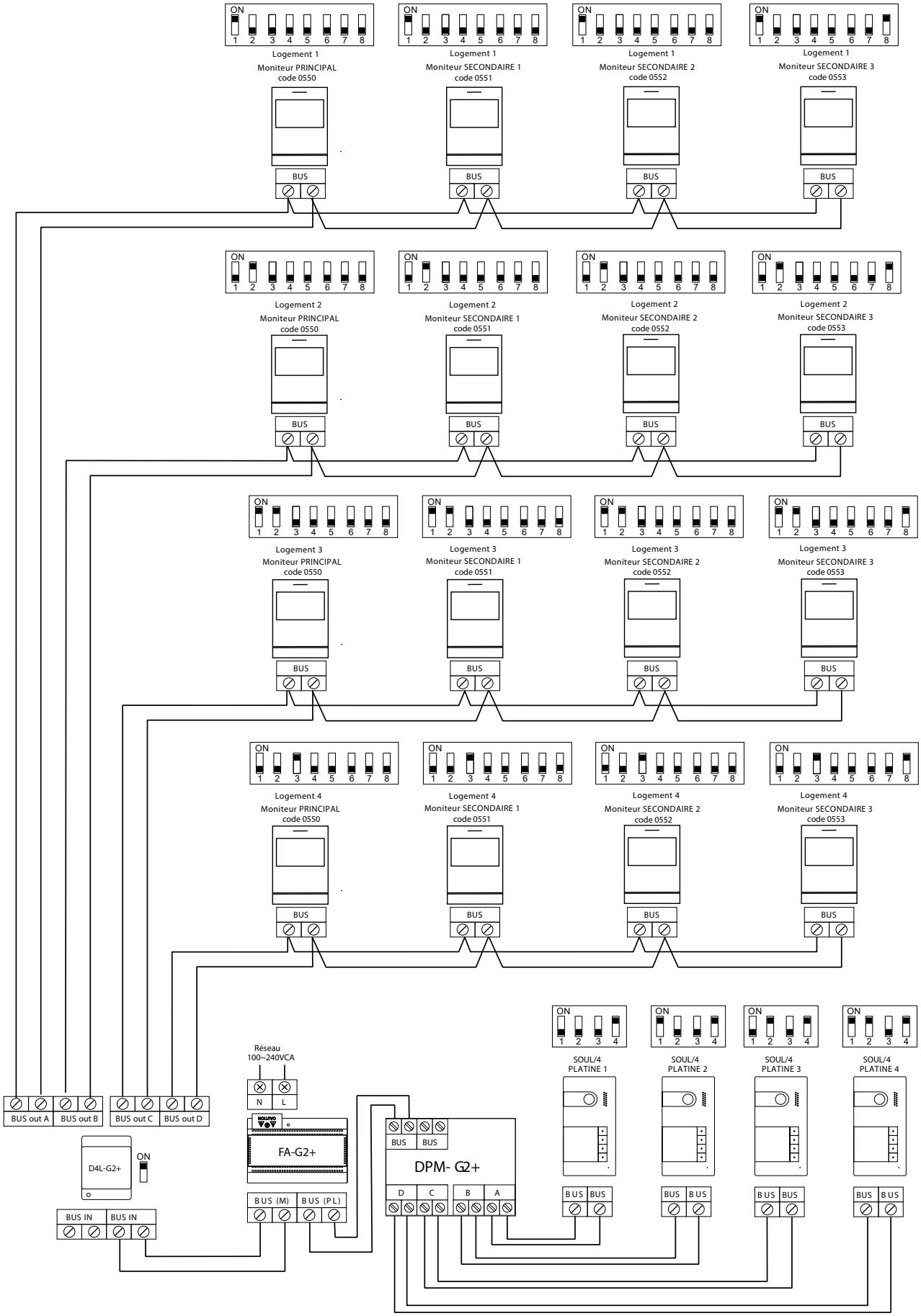

SCHÉMAS D'INSTALLATION

Connexion d'une gâche électrique

Le schéma illustre la connexion d'une gâche électrique de 12 V CC, d'une consommation maximale de 270 mA. Il est recommandé d'utiliser le modèle Golmar T CV-24/UNI ou T CV-24L/UNI. L'activation se fait en appuyant sur l'icône lumineux .
Le délai d'activation est de 3 secondes. Il est possible de le régler entre 0,5 et 10 secondes (voir p. 28 à 30).

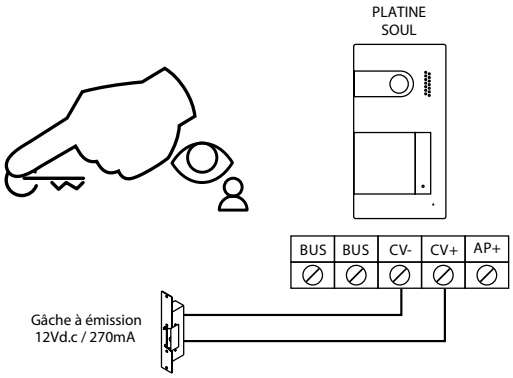

Si vous souhaitez installer une gâche électrique en courant alternatif, veuillez employer un relais et un transformateur adapté à la consommation, et la varistance fournie. L'exemple illustre un relais UTRL12 et un transformateur GTF-104 (12 Vca / 1,5 A).

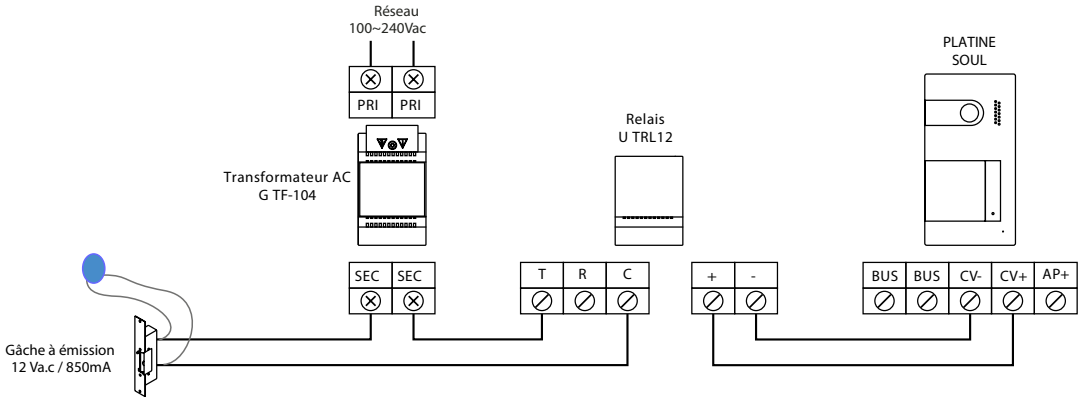

Connexion d'un dispositif auxiliaire à la sortie de relais

Le schéma fournit un exemple de connexion d'une deuxième gâche électrique en courant alternatif ou d'un automatisme. Le relais peut commuter des charges de 6 A/24 V. L'activation se fait en pressant l'icône AUX .
Le délai d'activation est de 3 secondes. Il est possible de le régler entre 0,5 et 10 secondes (voir p. 28 à 30).

gâche électrique en courant alternatif

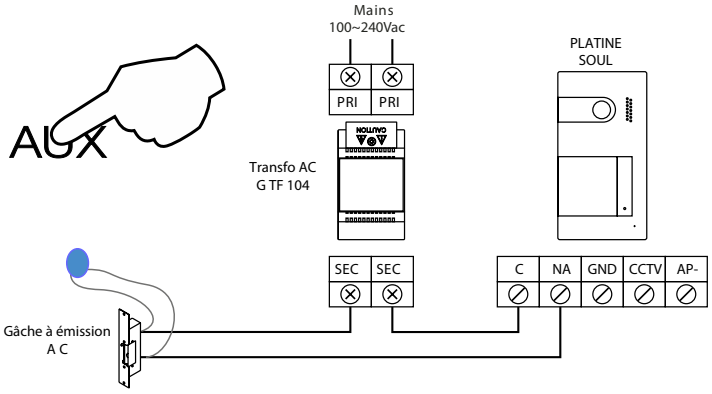

Automatisme de portail

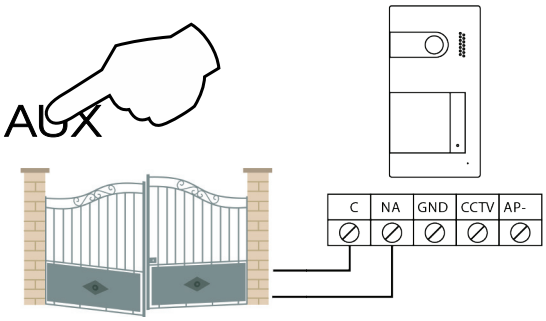

SCHÉMAS D'INSTALLATION

Connexion d'un poussoir de sortie

Le bouton poussoir de sortie permet d'activer à distance la gâche électrique connectée entre les bornes CV- et CV+ (par défaut) ou la sortie de relais (voir p. 28 à 30). Le délai de retard d'activation est de 2 secondes.
Il est possible de le régler entre 0,5 et 10 secondes (voir p. 28 à 30).

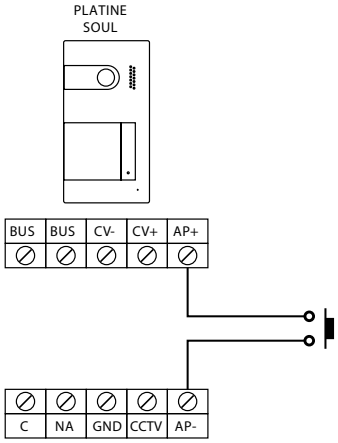

Connexion d'une caméra extérieure

Vous pouvez connecter une caméra de CCTV analogique Golmar H AHD4/3601D ou H AHD4/2813B à chacune des platines de rue pour visualiser les images sur le moniteur (voir p. 28 à 30).
Les caméras doivent être alimentées en 12 Vcc avec l'alimentation T ALM 2012/2.

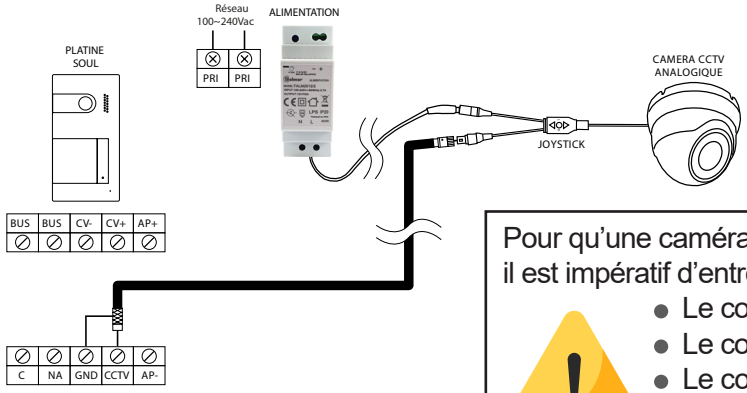

Pour qu'une caméra puisse être visualisée depuis un moniteur intérieur, il est impératif d'entrer un code dans le menu installateur :

- Le code 0141 pour la caméra analogique de la platine 1
- Le code 0181 pour la caméra analogique de la platine 2
- Le code 0171 pour la caméra analogique de la platine 3
- Le code 0191 pour la caméra analogique de la platine 4

Important : veuillez configurer la caméra de signal analogique CVBS en respectant les instructions du manuel fourni avec la caméra.

Connexion pour le bouton d'appel palier et sonnerie supplémentaire :

Connectez le bouton d'appel palier au moniteur du logement sur lequel vous souhaitez recevoir les appels.

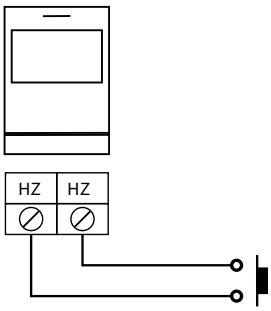

Raccordement de la sonnerie supplémentaire G SAV12

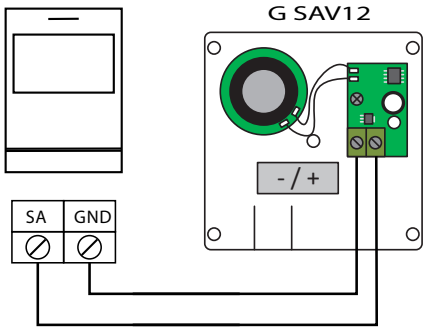

CODES SPÉCIAUX

Vous pouvez activer certaines fonctions ou modifier certains paramètres en saisissant différents codes spéciaux. Pour ce faire, accédez à l'écran du «menu des paramètres de l'installateur » du moniteur.

Avec le moniteur en repos (écran éteint), 5 appuie rapide sur le poussoir pour accéder à l'écran du menu des réglages de l'installateur.

Pressez le poussoir AUX sous l'icône pour accéder à l'écran des codes spéciaux (programmables par l'installateur.

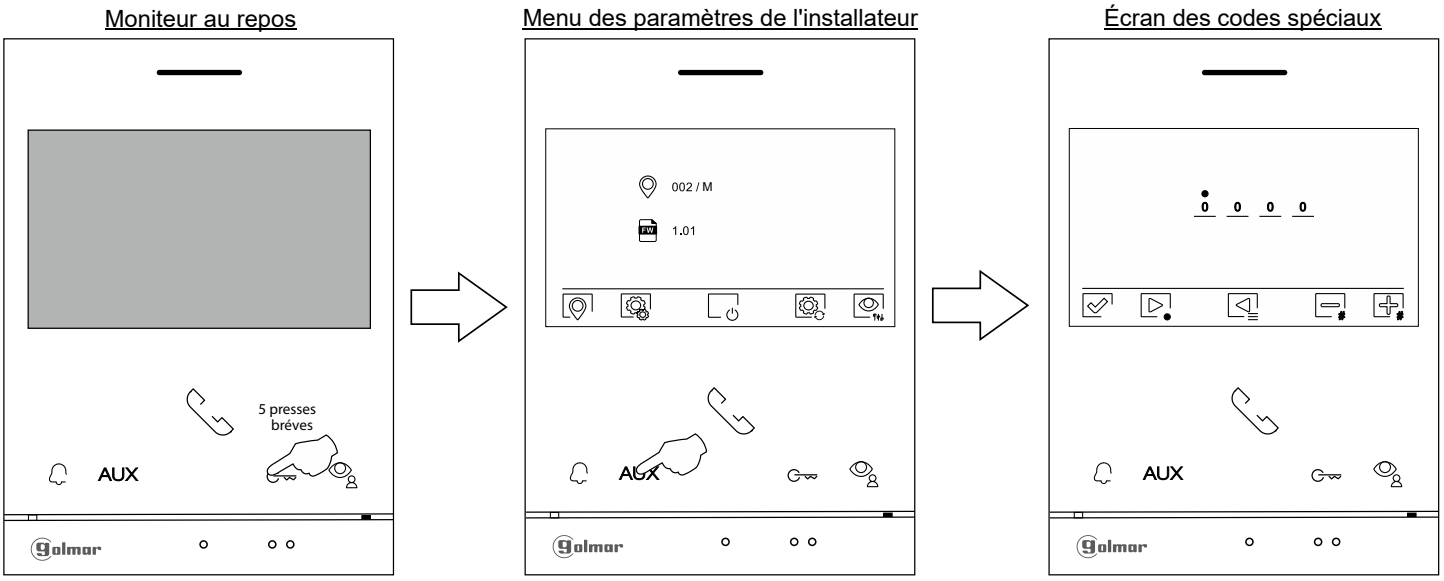

Pressez le poussoir situé sous l'icône pour sélectionner le champ que vous souhaitez modifier, puis pressez les poussoirs situés sous les icônes / pour saisir le code souhaité. Après avoir saisi le code, pressez le poussoir situé sous l'icône pour confirmer. Si le code introduit est correct, l'icône ✓ s'affichera. Dans le cas contraire, l'icône ✕ s'affichera.

Pour revenir sur l'écran «Menu des paramètres de l'installateur », pressez l'icône .

Écran des codes spéciaux

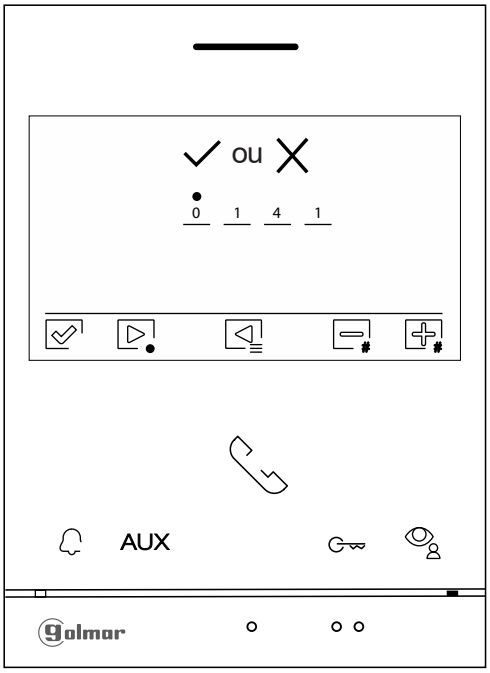

CODES SPÉCIAUX

Sources de vidéo disponibles sur un moniteur (A configurer uniquement sur le moniteur Principal).

	Visible	Non visible	Valeur d'usine
Platine 1	0111	0110	0111
Platine 2	0121	0120	0120
Caméra 1	0141	0140	0140
Caméra 2	0181	0180	0180

Paramètrage moniteur Principal ou Secondaire.

Principal	Secondaire 1	Secondaire 2	Secondaire 3	Valeur usine
0550	0551	0552	0553	0550

Ouverture de porte automatique à la réception d'un appel (A configurer uniquement sur le moniteur Principal).

Activée	Désactivée	Valeur d'usine
0441	0440	0440 (désactivée)

Ne pas afficher l'image lors de la réception d'un appel en mode «ne pas déranger».

Ne pas afficher	Afficher	Valeur d'usine
0481	0480	0480 (afficher l'image)

LED d'éclairage pour vision nocturne «toujours ON», «toujours OFF» ou «mode automatique», pendant l'appel et la communication.

Platine 1 :

Automatique	Toujours ON	Toujours OFF	Valeur d'usine
0450	0451	0452	0450 (automatique)

Platine 2 :

Automatique	Toujours ON	Toujours OFF	Valeur d'usine
1450	1451	1452	1450 (automatique)

Affichage des boutons d'ouverture de porte sur le moniteur (agis sur tous les moniteurs)

Platine 1 :	Visible	Invisible	Valeur d'usine
Bouton porte 1	2001	2000	2001
Bouton porte 2	2051	2050	2051
Platine 2 :			
Bouton porte 1	2011	2010	2011
Bouton porte 2	2061	2060	2061

Temporisation des ouvertures de porte (A configurer uniquement sur le moniteur Principal).

Platine 1 :		Valeur d'usine
Porte 1 (CV+/CV-)	De 0200 (0,5 s) à 0219 (10 s)	0205 (3 s)
Porte 2 (C/NA)	De 0300 (0,5 s) à 0319 (10 s)	0305 (3 s)

Platine 2 :		Valeur d'usine
Porte 1 (CV+/CV-)	De 1200 (0,5 s) à 1219 (10 s)	1205 (3 s)
Porte 2 (C/NA)	De 1300 (0,5 s) à 1319 (10 s)	1305 (3 s)

Configuration du bouton de sortie (délai de retard et choix de la porte à piloter : 1 ou 2) (A configurer uniquement sur le moniteur Principal).

Platine 1 :		Valeur d'usine
Ouverture porte 1 ou 2	0430 (Porte 1 :CV+/CV-) ou 0431 (Porte 2 : C/NA)	0430 (Porte 1 :CV+/CV-)
Délai de retard	De 0400 (0,5 s) à 0419 (10 s)	0403 (2 s)

Platine 2 :		Valeur d'usine
Ouverture porte 1 ou 2	1430 (Porte 1 :CV+/CV-) ou 1431 (Porte 2 : C/NA)	1430 (Porte 1 :CV+/CV-)
Délai de retard	De 1400 (0,5 s) à 1419 (10 s)	1403 (2 s)

Activer/ désactiver la confirmation acoustique, (A configurer uniquement sur le moniteur Principal).

	Activée	Désactivée	Valeur d'usine
Platine 1 :	1701	1700	1701
Platine 2 :	2701	2700	2701

NETTOYAGE

Nettoyage du moniteur :

- Pour le nettoyage du moniteur, ne jamais utiliser de solvants ni de produits de nettoyage contenant de l' acide, du vinaigre ou des produits abrasifs.
- Utiliser un chiffon doux et non pelucheux **légérement humecté.**
- Passer le chiffon sur le moniteur, toujours dans la même direction, de haut en bas.
- Après avoir nettoyé le moniteur, le sécher soigneusement à l'aide d'un chiffon sec, doux et non pelucheux pour éliminer l'humidité.

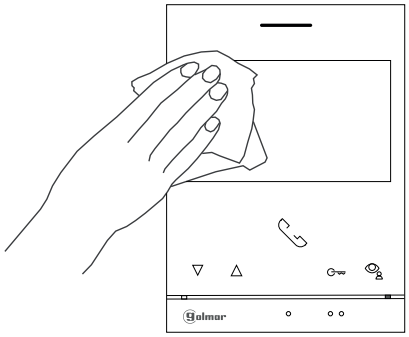

Nettoyage de la platine :

- Pour le nettoyage de la platine, ne jamais utiliser de solvants ni de produits de nettoyage contenant de l'acides, du vinaigre ou des produits abrasifs.
- Utiliser à chiffon doux et non pelucheux **légérement humecté**.
- Passer le chiffon sur la platine, toujours dans la même direction, de haut en bas.
- Après avoir nettoyé la platine, la sécher soigneusement à l'aide d'un chiffon sec, doux et non pelucheux pour éliminer l'humidité.

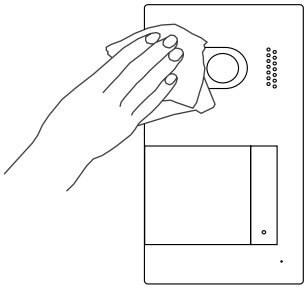

Note :

CONFORMITÉ

Ce produit est conforme aux règlementations européennes en vigueur en ce qui concerne les équipements radio 2014/53/ECC, la sécurité électrique 2014/35/ECC et la compatibilité électromagnétique 2014/30/ECC.

NOTA : Le bon fonctionnement de ce produit est soumis aux conditions suivantes :
(1) Ce produit ne provoque pas d'interférences nuisibles, et (2) et il doit accepter en réception toutes les interférences , incluant celles qui peuvent provoquer un fonctionnement indésirable.

DIRECTIVE EUROPEENNE 2012/19/UE du 4 juillet 2012 relatif aux déchets d'équipements électriques et électroniques (DEEE)

Ce symbole présent sur le produit ou sur son emballage indique que ce produit ne doit pas être considéré comme un déchet ménager.
Il est de votre responsabilité de vous débarrasser de vos équipements usagés en les remettant à un point de collecte spécialisé pour le recyclage des déchets des équipements électriques et électroniques (DEEE).
La collecte et le recyclage séparés de vos équipements usagés au moment de leur mise au rebut aidera à conserver les ressources naturelles et à assurer qu'elles sont recyclées d'une manière qui protège la santé humaine et l'environnement.
Pour plus d'informations sur les lieux de collecte où vous pouvez déposer vos équipements usagés pour le recyclage, veuillez contacter votre revendeur, votre service local d'élimination des ordures ménagères.

Sistemas de comunicación S.A.

info@evicom.fr
www.evicom.fr

EVICOM
33 Allée des Pêcheurs
Zone industrielle secteur A - B.P.135
06703 Saint-Laurent-du-Var

Golmar se reserva el derecho a cualquier modificación sin previo aviso.
Golmar se réserve le droit de toute modification sans préavis.
Golmar reserves the right to make any modifications without prior notice.